Kast met manometer | Mondolfo Ferro 5-100696B

Mondolfo Ferro Aquila AS 943 · 2025 · Tekening 8 · positie 16

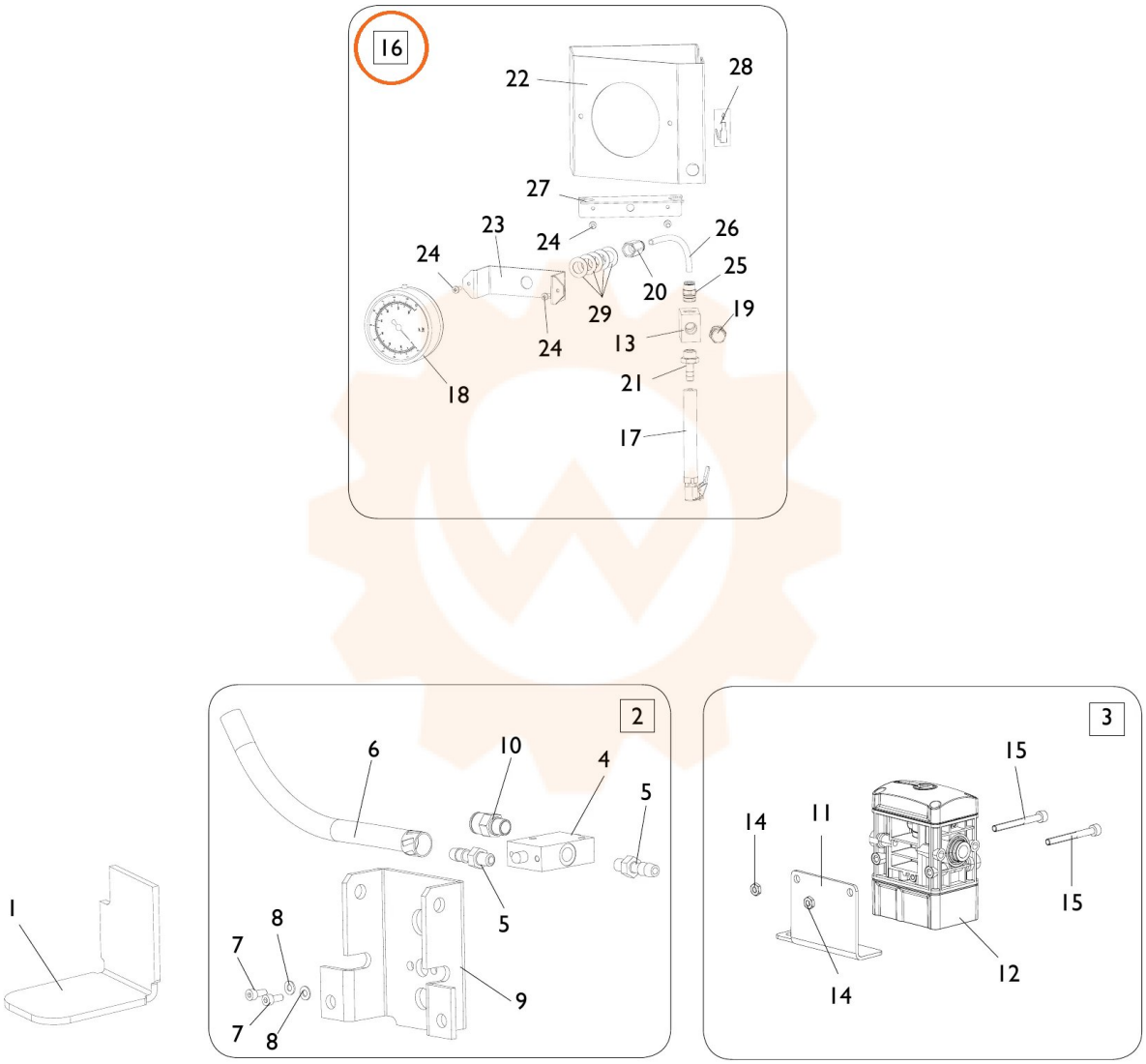
16
22
28
27
23
24
26
24
25
20
29
19
13
24
21
18
17
2
6
10
4
5
5
8
7
9
7
8
1
3
15
14
11
15
12
14