GRUPPO STALLONATORE A2020
A2020 BEAD BREAKING GROUP

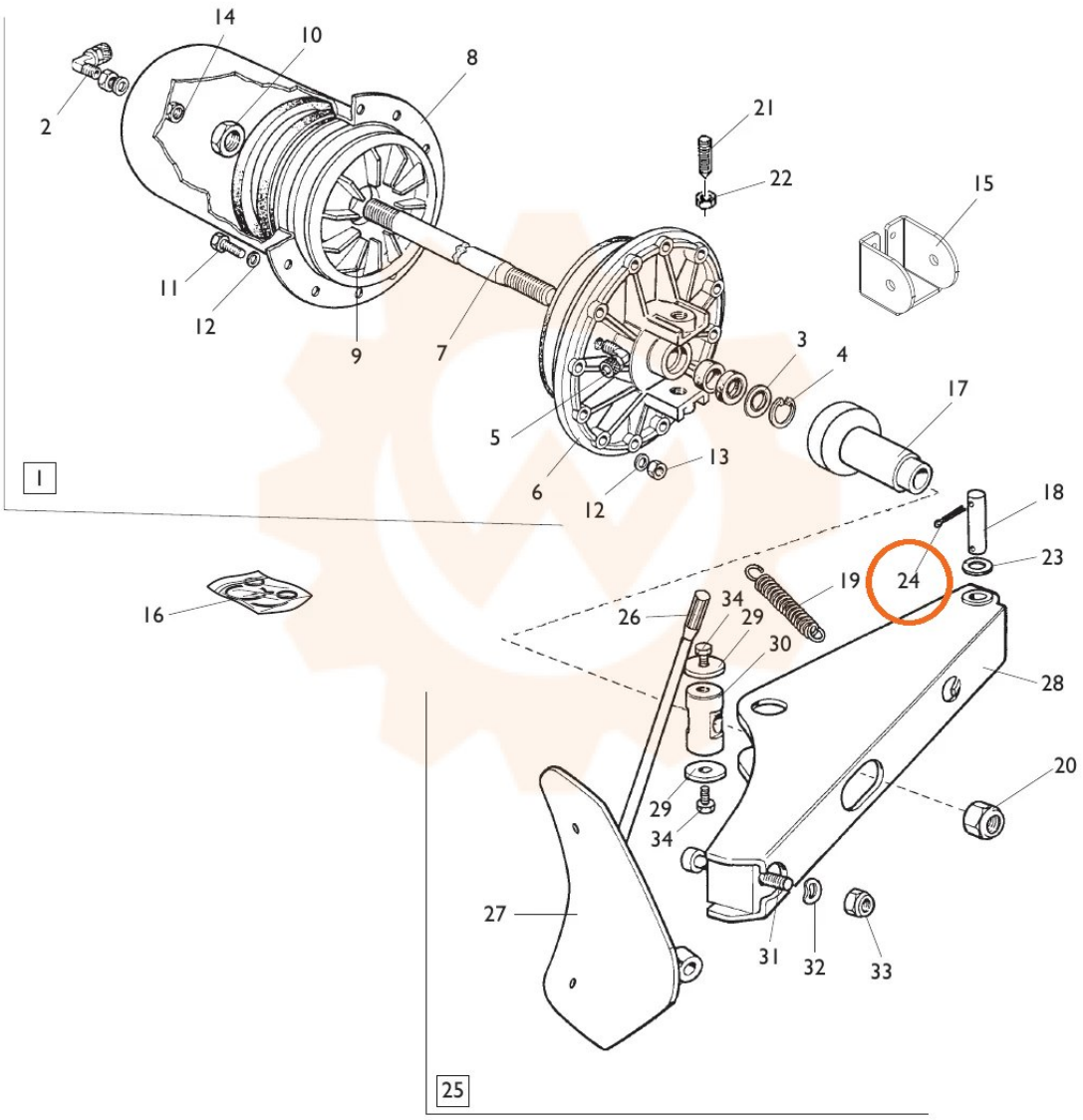

TORNA AL COMPLESSIVO
RETURNS TO OVERALL