Houders | Mondolfo Ferro 4-300408

Mondolfo Ferro Titan X2130T - X2135T · 2013 · Tekening 3 · positie 10

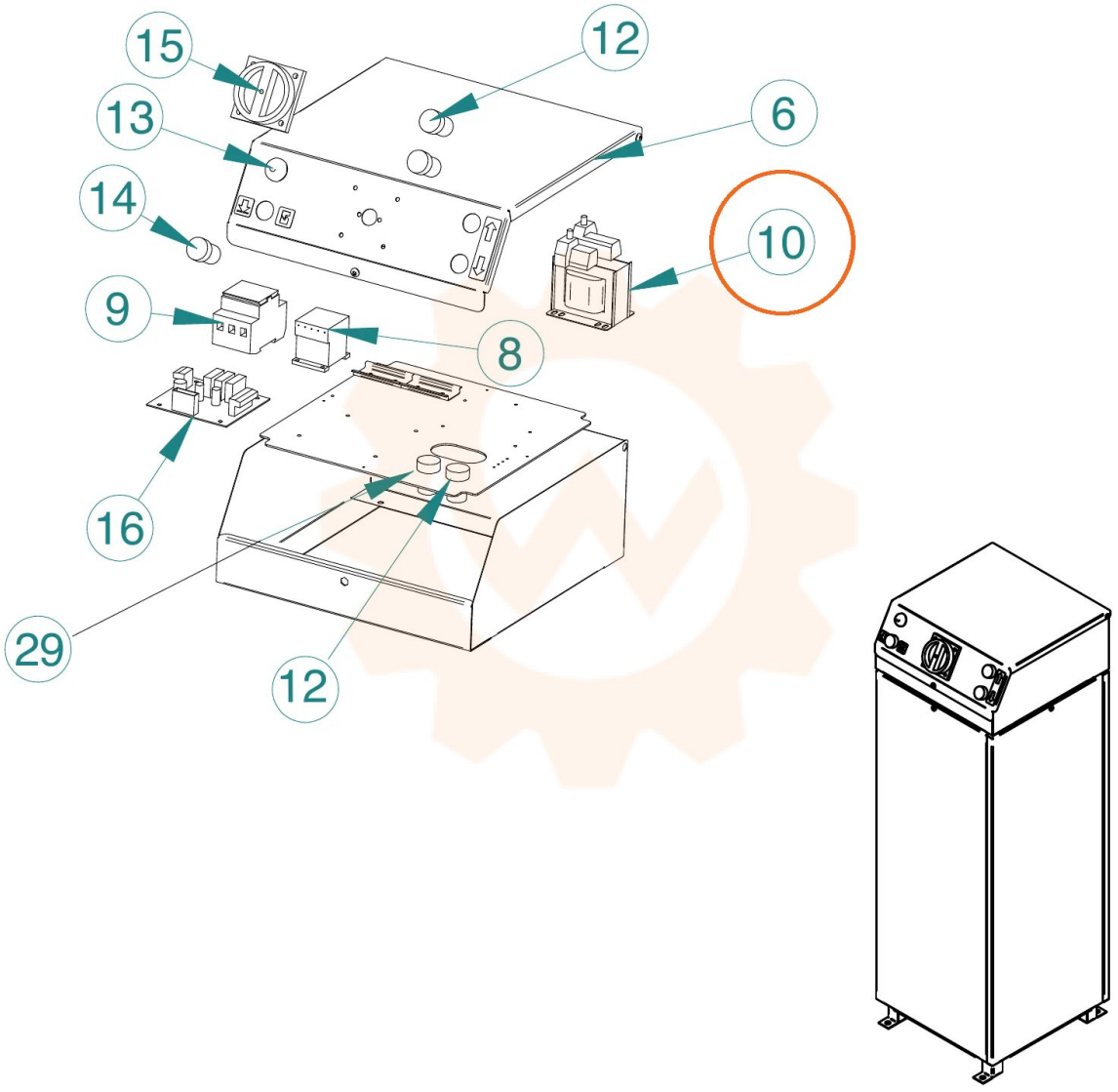
15
12
13
6
14
10
9
8
16
29
12