Bus D. 60 x 65 x 70 | Mondolfo Ferro 3-00634

Mondolfo Ferro TB124 HY Reverse · 2025 · Overzichtstekening · positie 2

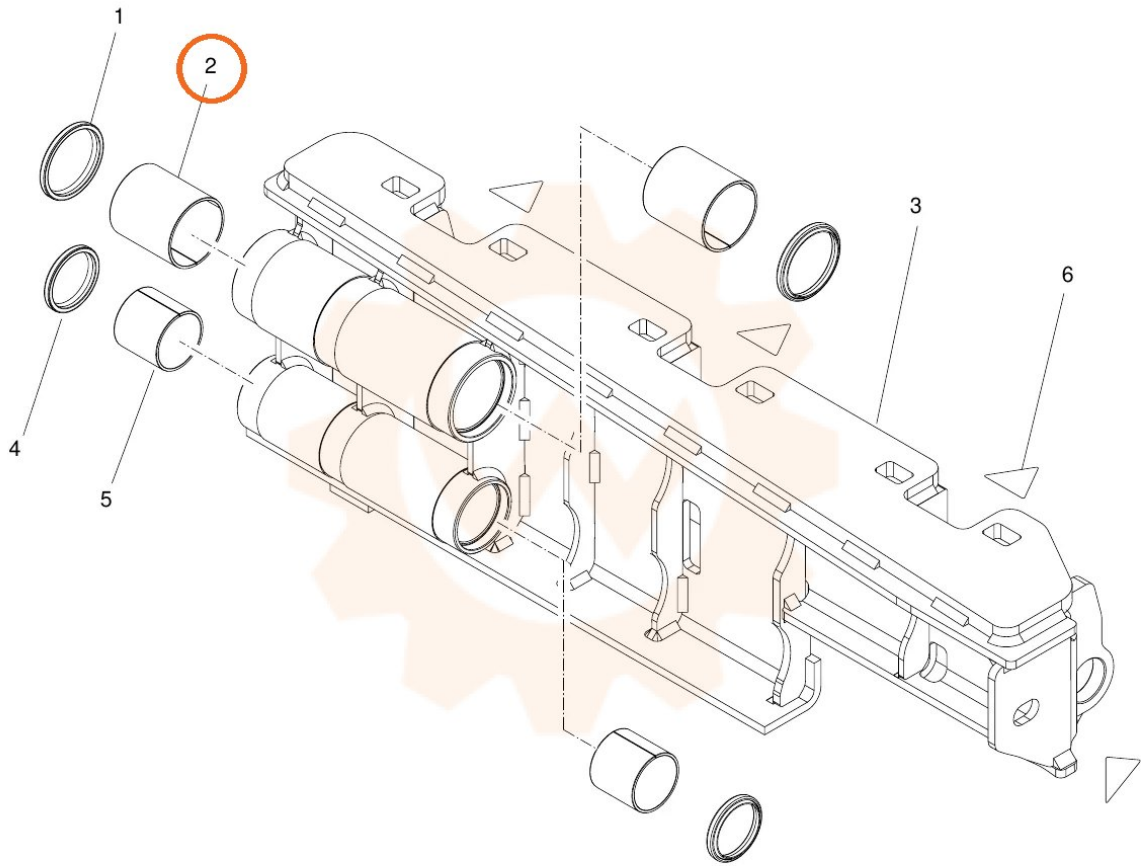
1
2
3
4
5
6