Kogel 5/16 | Mondolfo Ferro 2-00243

Mondolfo Ferro MC118 · 2016 · Tekening 4 · positie 17

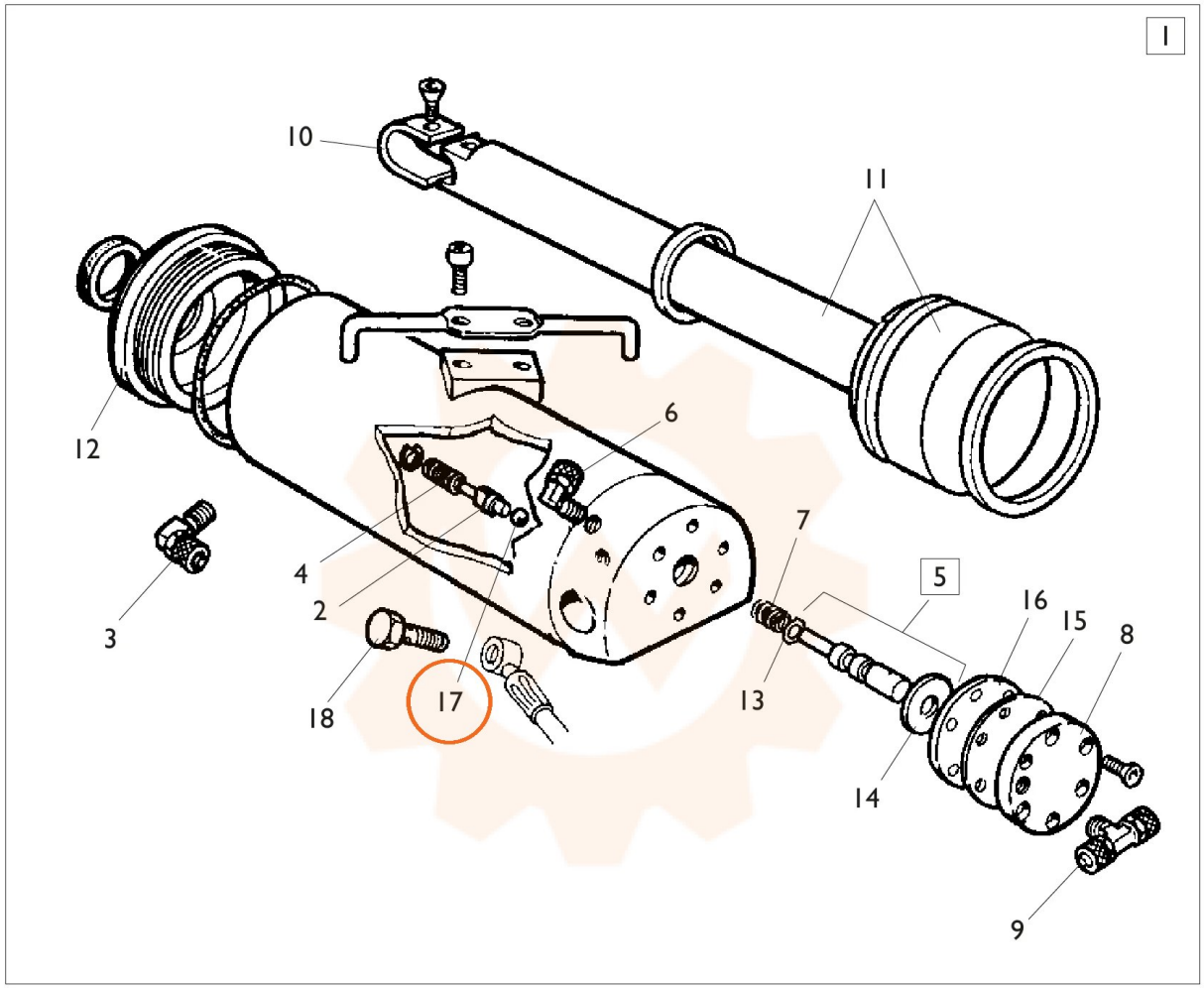
1
10
11
12
6
4
2
3
18
17
7
5
16
15
8
13
14
9


19