Label, draairichtingpijl | Mondolfo Ferro 421502

Mondolfo Ferro TB125 · 2017 · Tekening 1 · positie 21

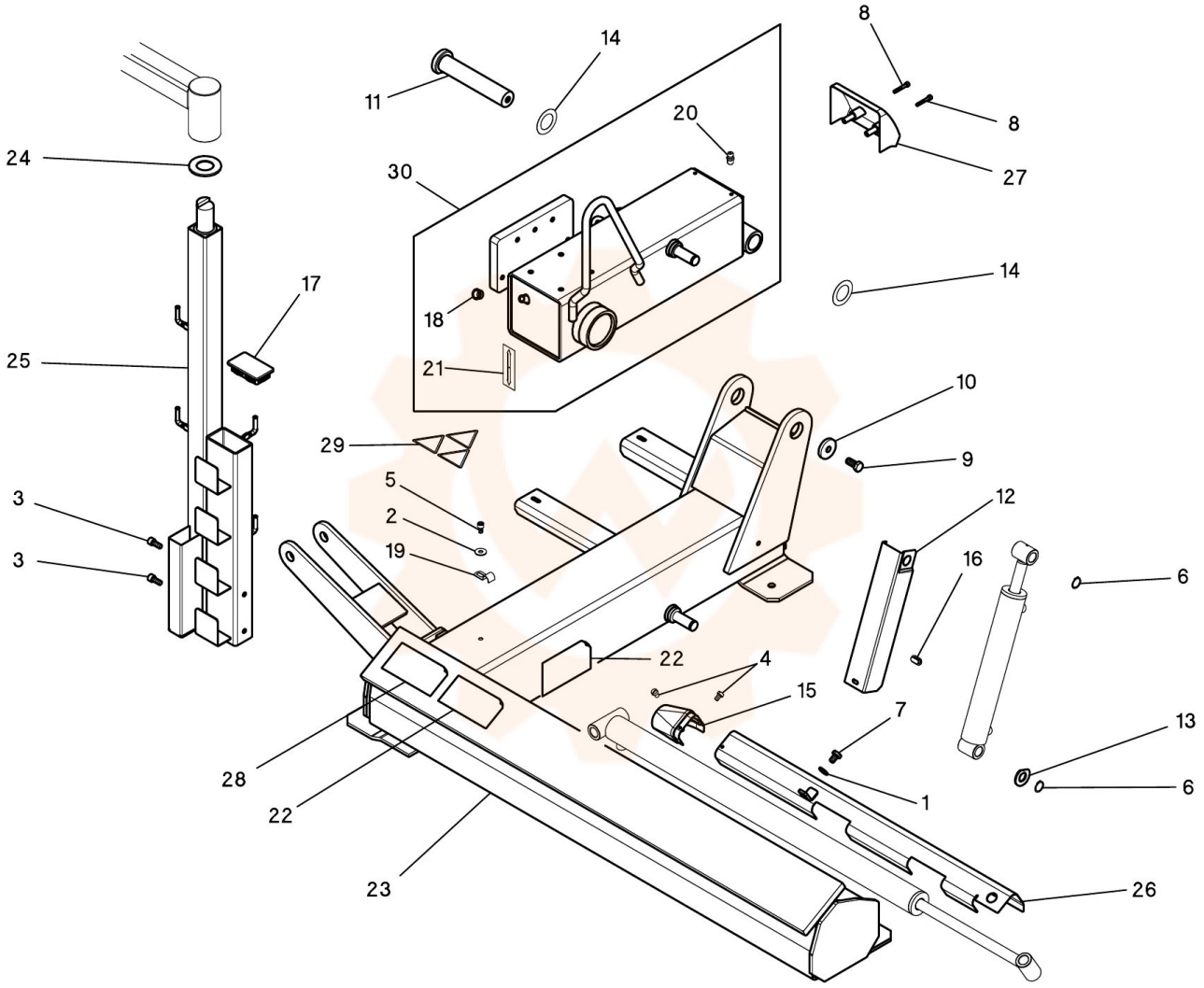
8
14
11
20
8
24
30
27
14
17
18
25
21
10
29
9
5
12
3
2
16
6
3
19
22
4
15
7
13
28
1
6
22
23
26