Water-cpu | Mondolfo Ferro CT-F-3000010

Mondolfo Ferro Startline SL20 · 2022 · Tekening 58 · positie 1

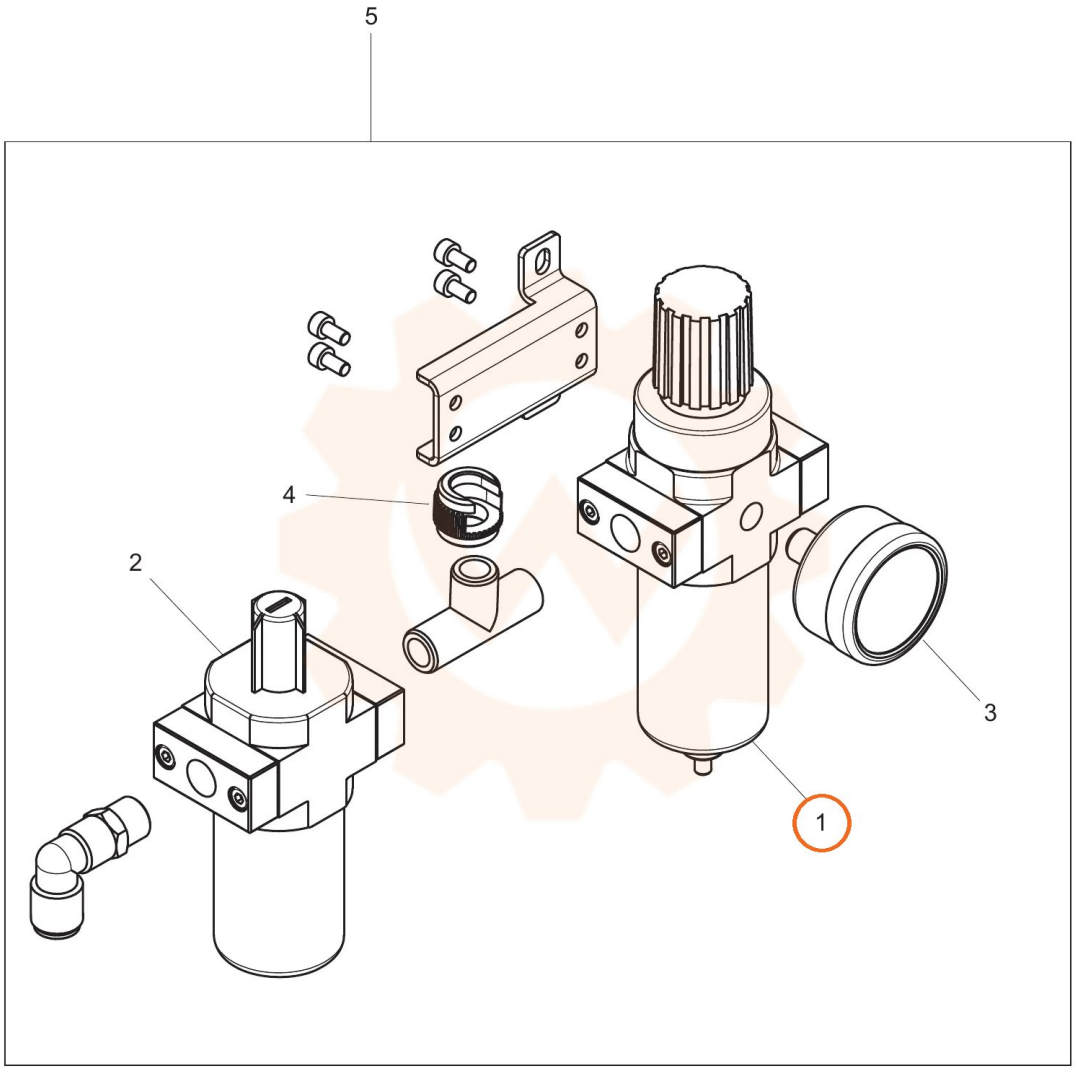
5
4
2
3
1