Insteekas | Mondolfo Ferro C-A1-1190005

Mondolfo Ferro Startline S630 LL · 2024 · Overzichtstekening · positie 1

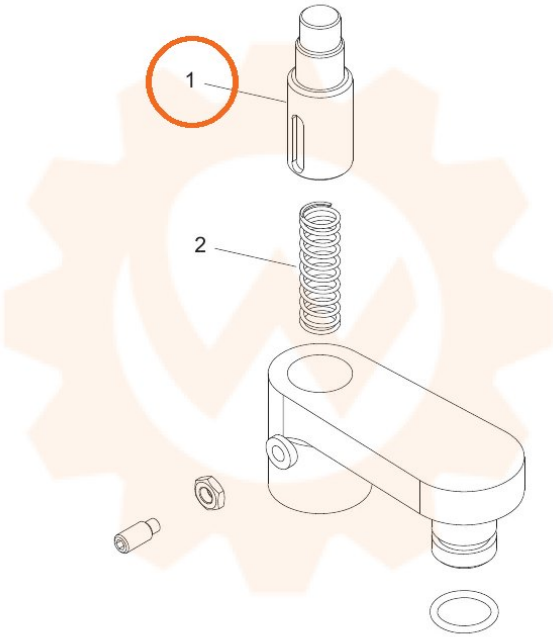
1
2