Koevoet 20 inch | Mondolfo Ferro C-54-8000003

Mondolfo Ferro TBE123 Mobile · 2015 · Tekening 8 · positie 404

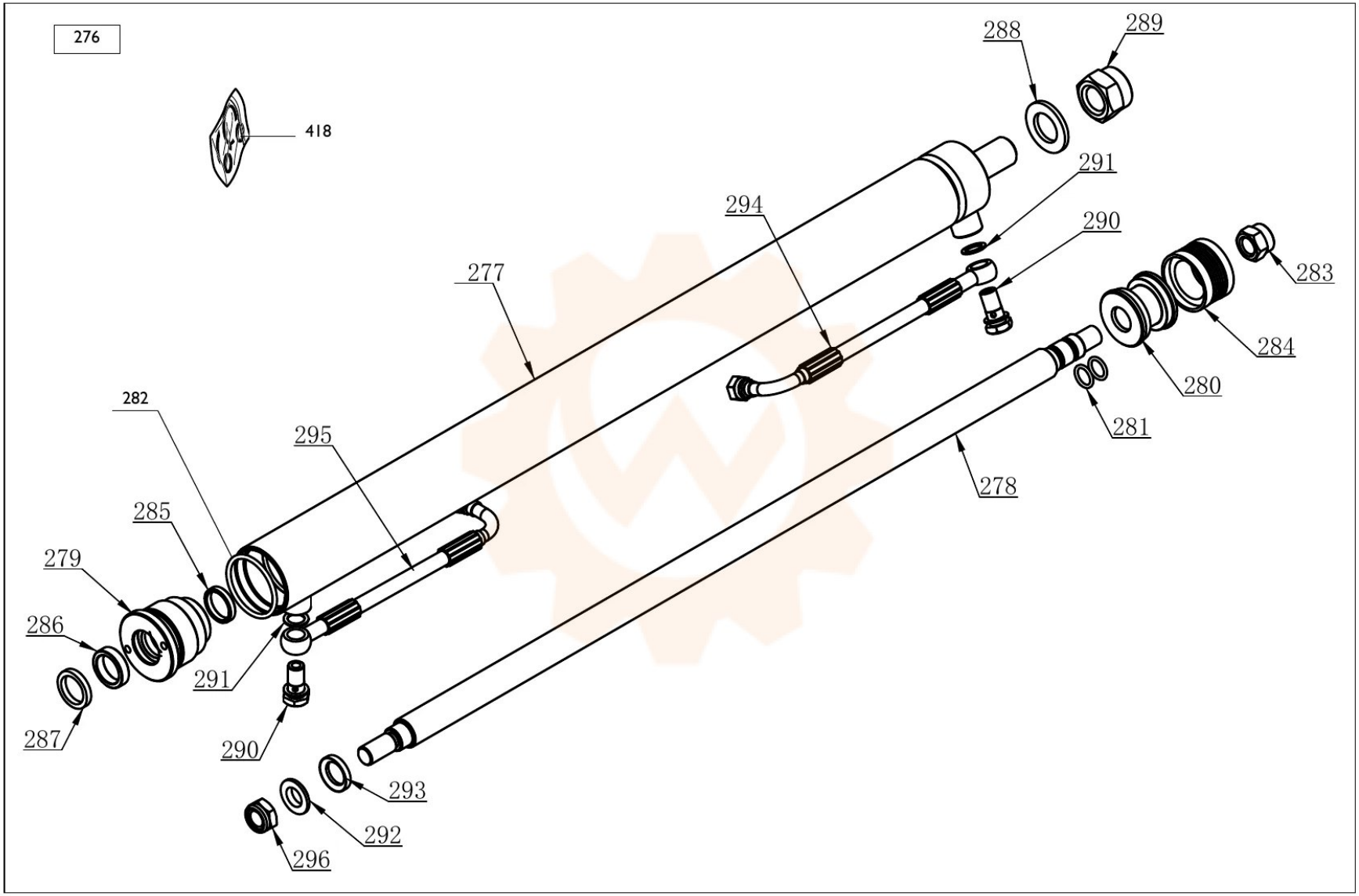
276
418
288
289
291
294
290
277
283
284
280
281
278
282
295
285
279
286
291
287
290
293
292
296