Connector D. 1 | Mondolfo Ferro 5-102687

Mondolfo Ferro Aquila Audax · 2013 · Tekening 4 · positie 304

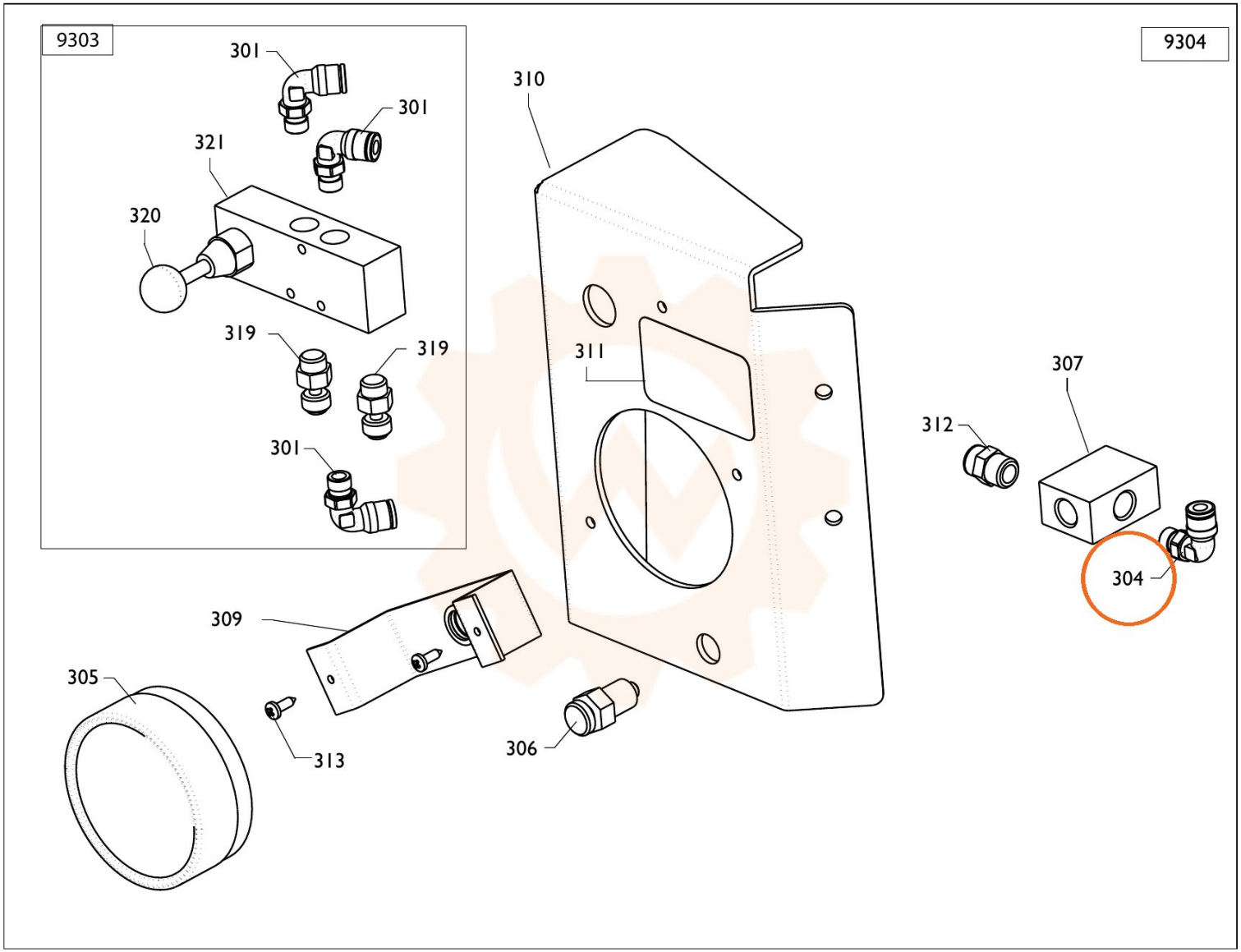
9303
301
301
321
320
319
319
301
9304
310
311
307
312
304
309
305
313
306