CORGHI	A 2010	Fig. E	05/99	Cilindro stallonatore

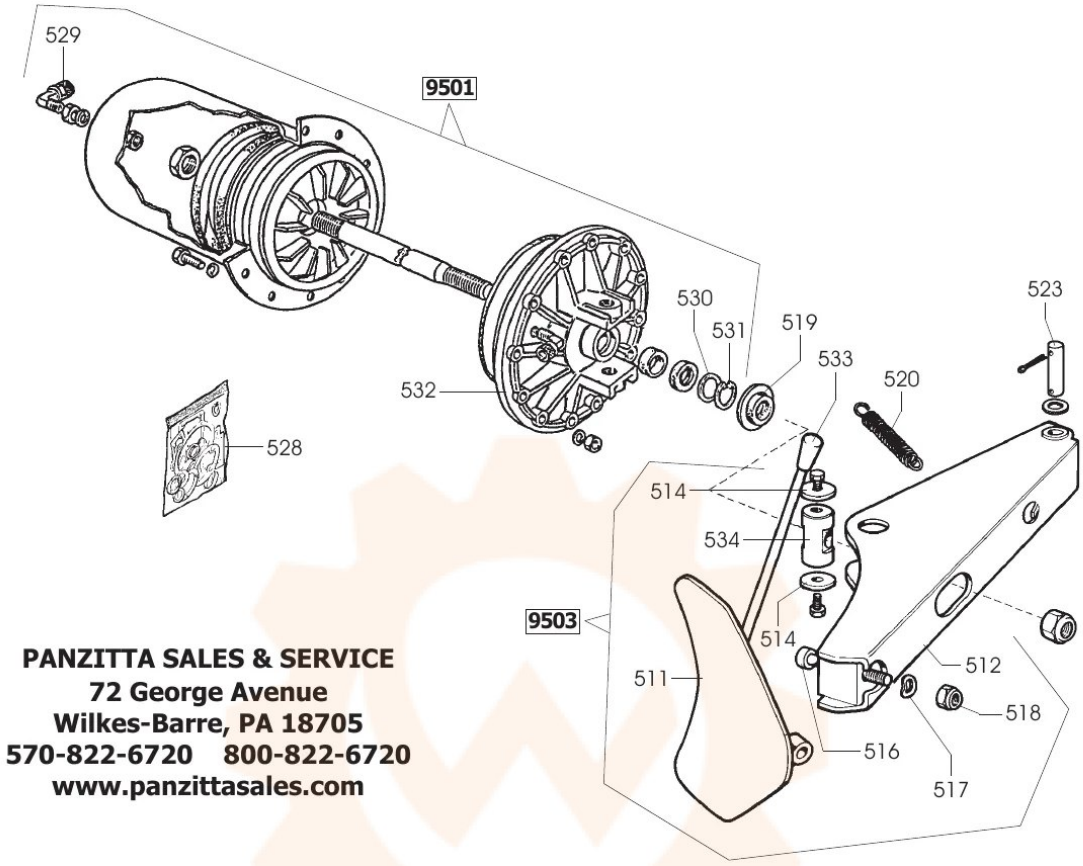

PANZITTA SALES & SERVICE
72 George Avenue
Wilkes-Barre, PA 18705
570-822-6720 800-822-6720
www.panzittasales.com

9501	900243505	CILINDRO	CYLINDER	ZYLINDER	CYLINDRE
0529	900441598	RACCORDO	CONNECTOR	ANSCHLUSS	RACCORD
0530	900325561	RONDELLA	WASHER	UNTERLEGSCHEIBE	RONDELLE
0531	900434031	ANELLO	RING	RING	ANNEAU
0532	900252145	FLANGIA	FLANGE	FLANSCH	FLASQUE

9503	900249612	BRACCIO	ARM	ARM	BRAS
0511	900224000	PALETTA	BEAD BREAKER	SCHAUFEL	PELLE
0512	900224003	BRACCIO	ARM	ARM	BRAS
0514	950323901	RONDELLA	WASHER	UNTERLEGSCHEIBE	RONDELLE
0516	900324008	PERNO	PIN	ZAPFEN	PIVOT
0517	900409650	RONDELLA	WASHER	UNTERLEGSCHEIBE	RONDELLE
0518	900422255	DADO	NUT	MUTTER	ECROU
0534	900339045	PERNO	PIN	ZAPFEN	PIVOT

0519	900424096	TAMPONE	PAD	PUFFER	TAMPON
0520	900424364	MOLLA	SPRING	FEDER	RESSORT
0523	900323903	FULCRO	FULCRUM	DREHPUNKT	ENTABLURE
0528	900238212	KIT GUARNIZIONI	SEALS KIT	DICHTUNGSATZ	KIT JOINTS
0533	900425219	MANIGLIA	HANDLE	HANDGRIFF	POIGNEE