Sluitring D. 16,5 x 40 x 1,5 | Mondolfo Ferro 3015976

Mondolfo Ferro TC975XD TI · 2025 · Overzichtstekening · positie 19

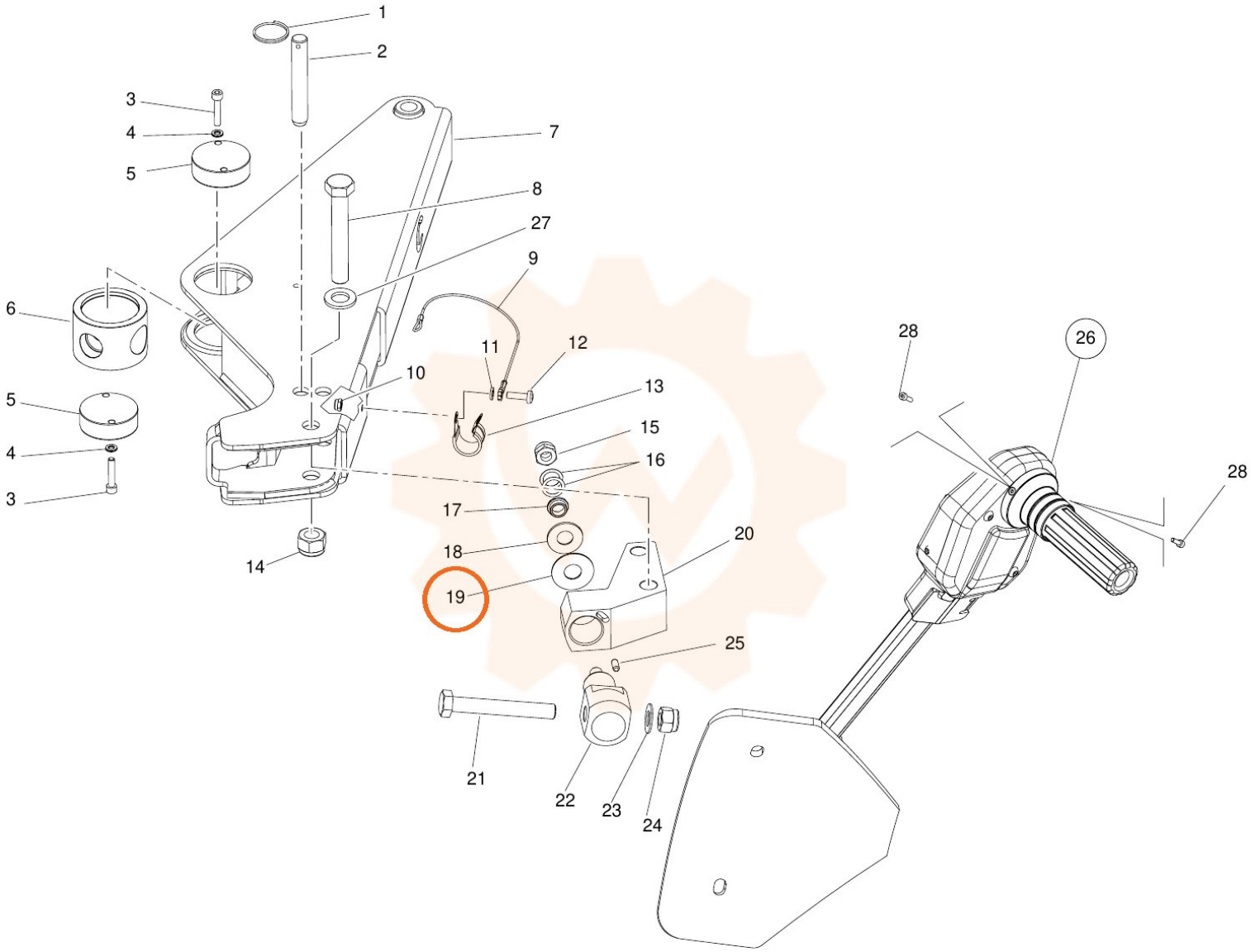
1
2
3
4
5
7
8
27
9
6
5
4
3
11
12
10
13
15
16
17
18
19
20
14
25
21
22
23
24
28
26
28