Transformator | Mondolfo Ferro TC-E-3640232

Mondolfo Ferro Titan C 2036T E · 2025 · Overzichtstekening · positie 7

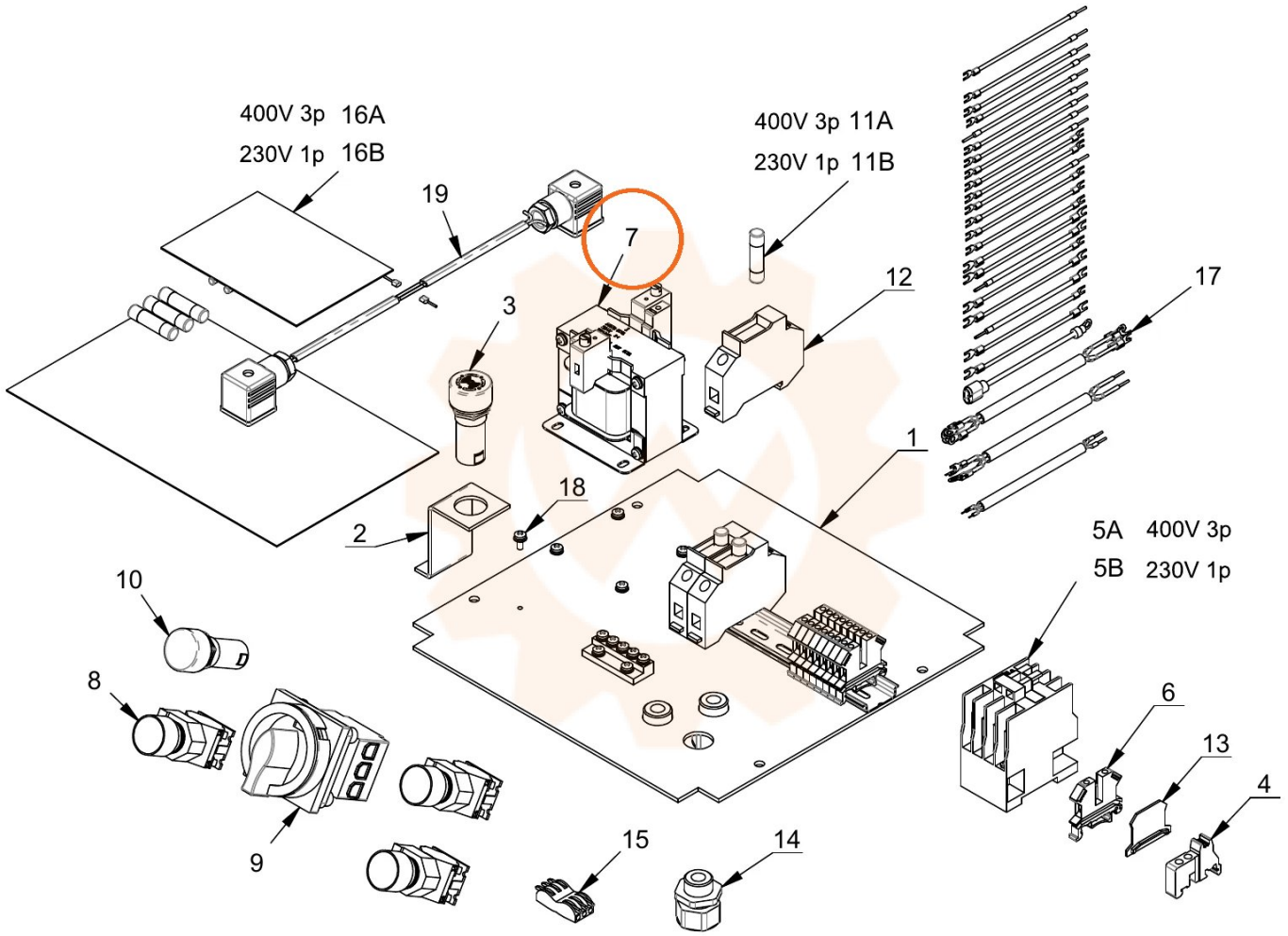
400V 3p 16A
230V 1p 16B
19
7
400V 3p 11A
230V 1p 11B
12
17
3
1
18
2
5A 400V 3p
5B 230V 1p
10
8
6
13
4
9
15
14