Klauwplaat | Mondolfo Ferro 324262

Mondolfo Ferro TB124 Mobile · 2023 · Tekening 18 · positie 12

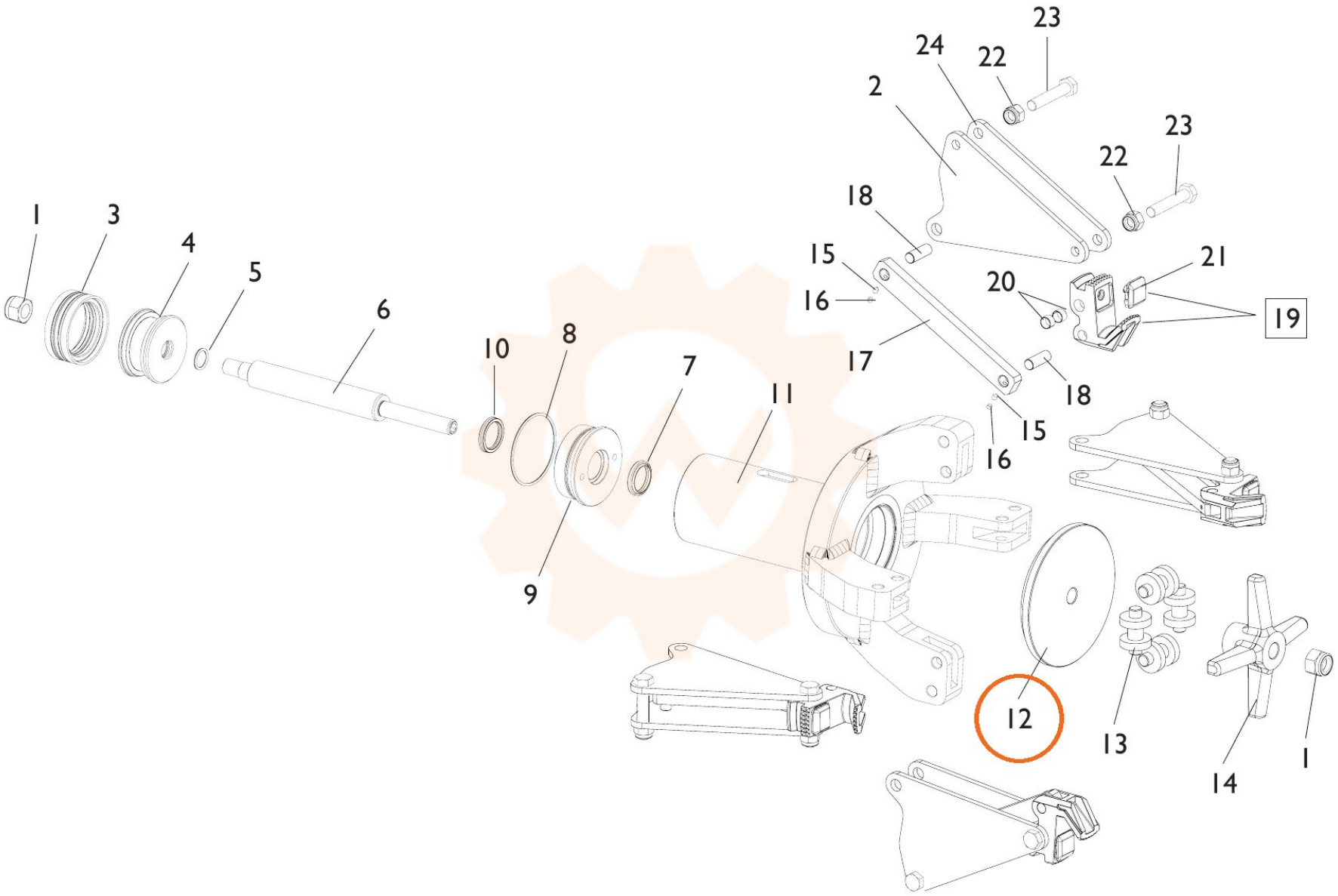
1
3
4
5
6
10
8
7
11
9
23
24
22
2
23
22
18
15
21
16
20
19
17
18
15
16
12
13
14
1