Borgmoer M10 | Mondolfo Ferro 2-01019

Mondolfo Ferro Titan X 575C CT I · 2025 · Tekening 3 · positie 12

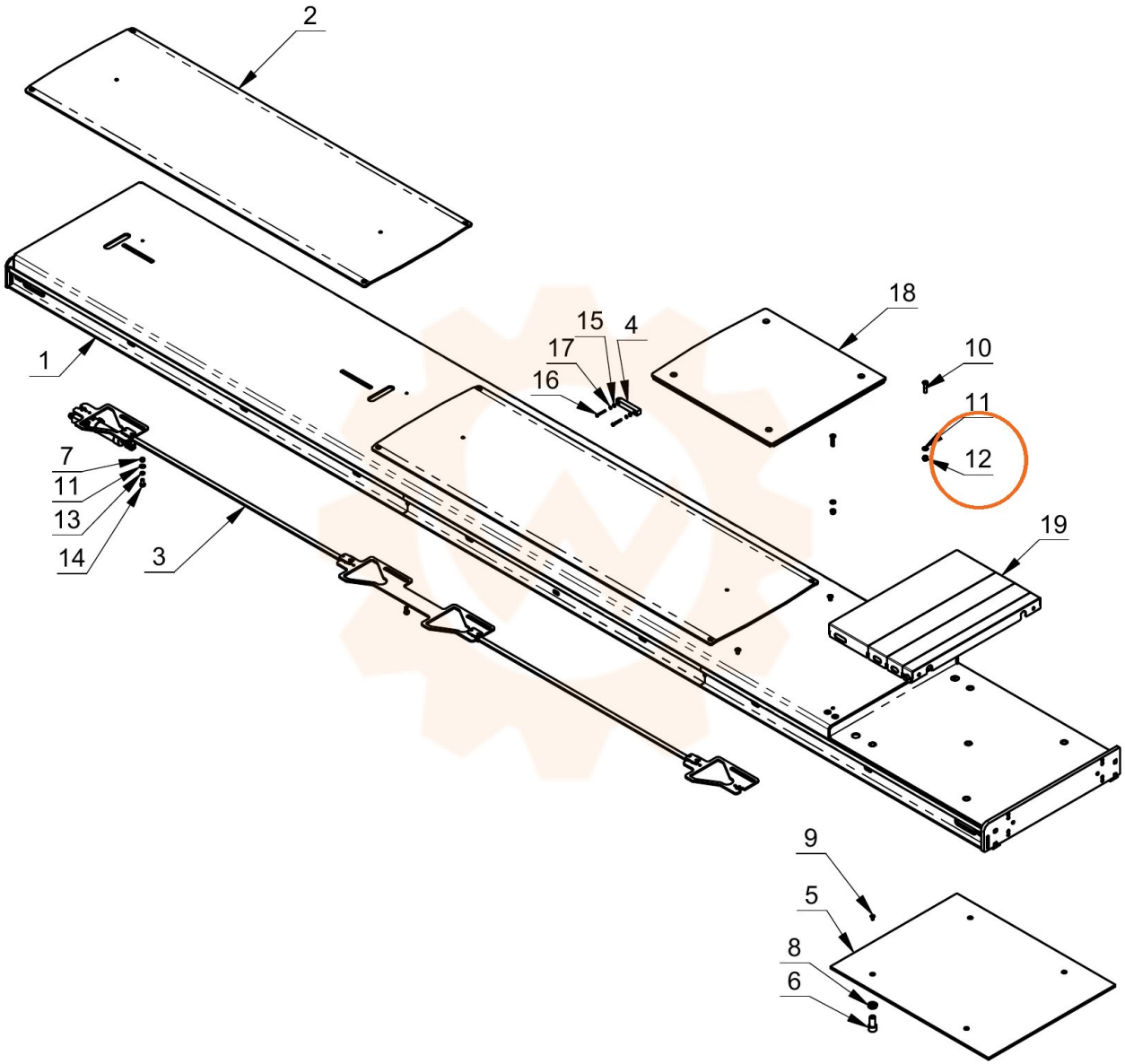
2
1
18
15
4
17
16
10
11
12
19
7
11
13
14
3
9
5
8
6