Pen | Mondolfo Ferro 4-325726

Mondolfo Ferro Titan X132 L · 2009 · Tekening 2 · positie 105

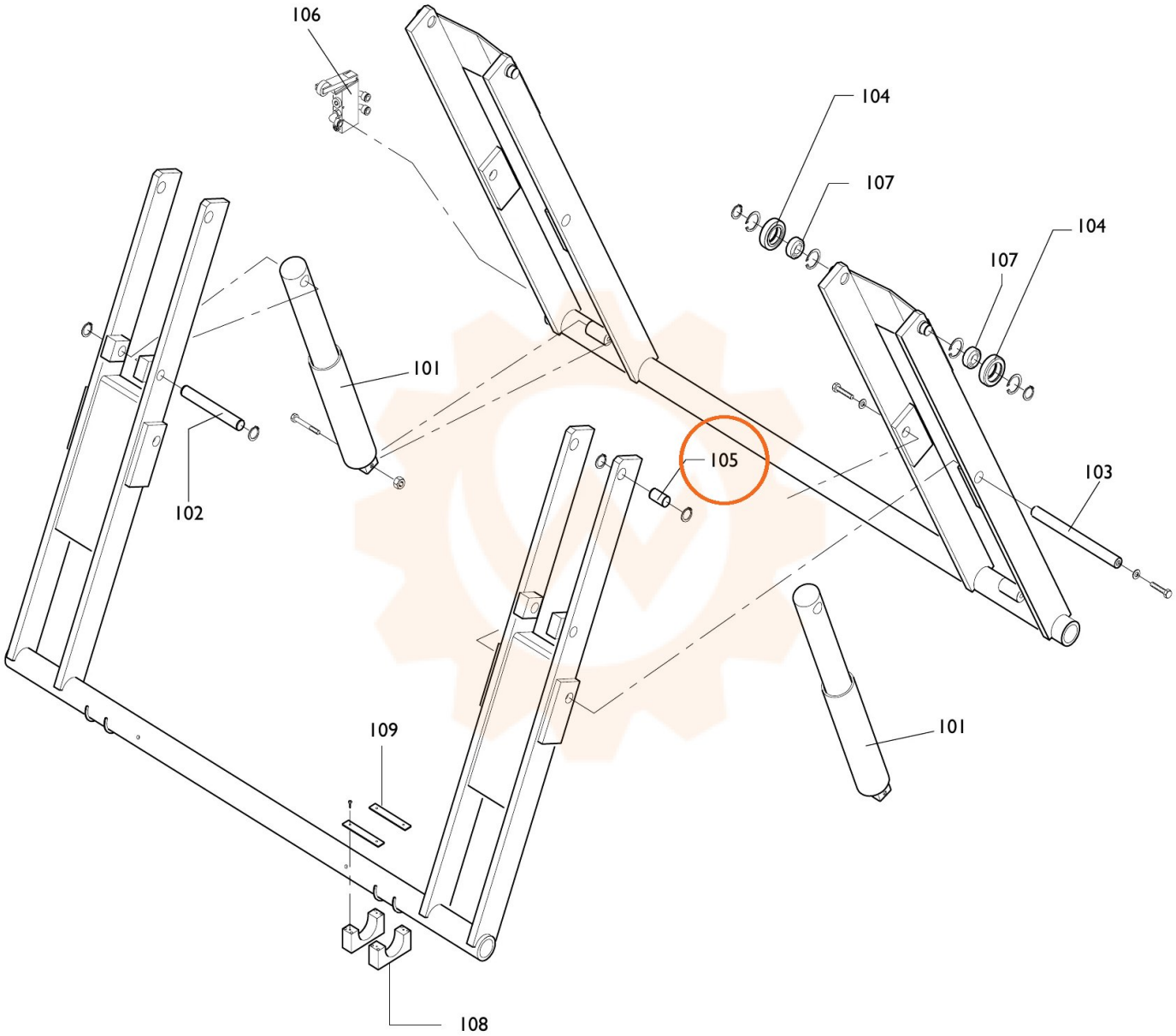
106
104
107
107
104
101
105
103
102
109
101
108