Borgmoer M6 | Mondolfo Ferro 2-01979

Mondolfo Ferro TBE156 Pro · 2024 · Tekening 16 · positie 12

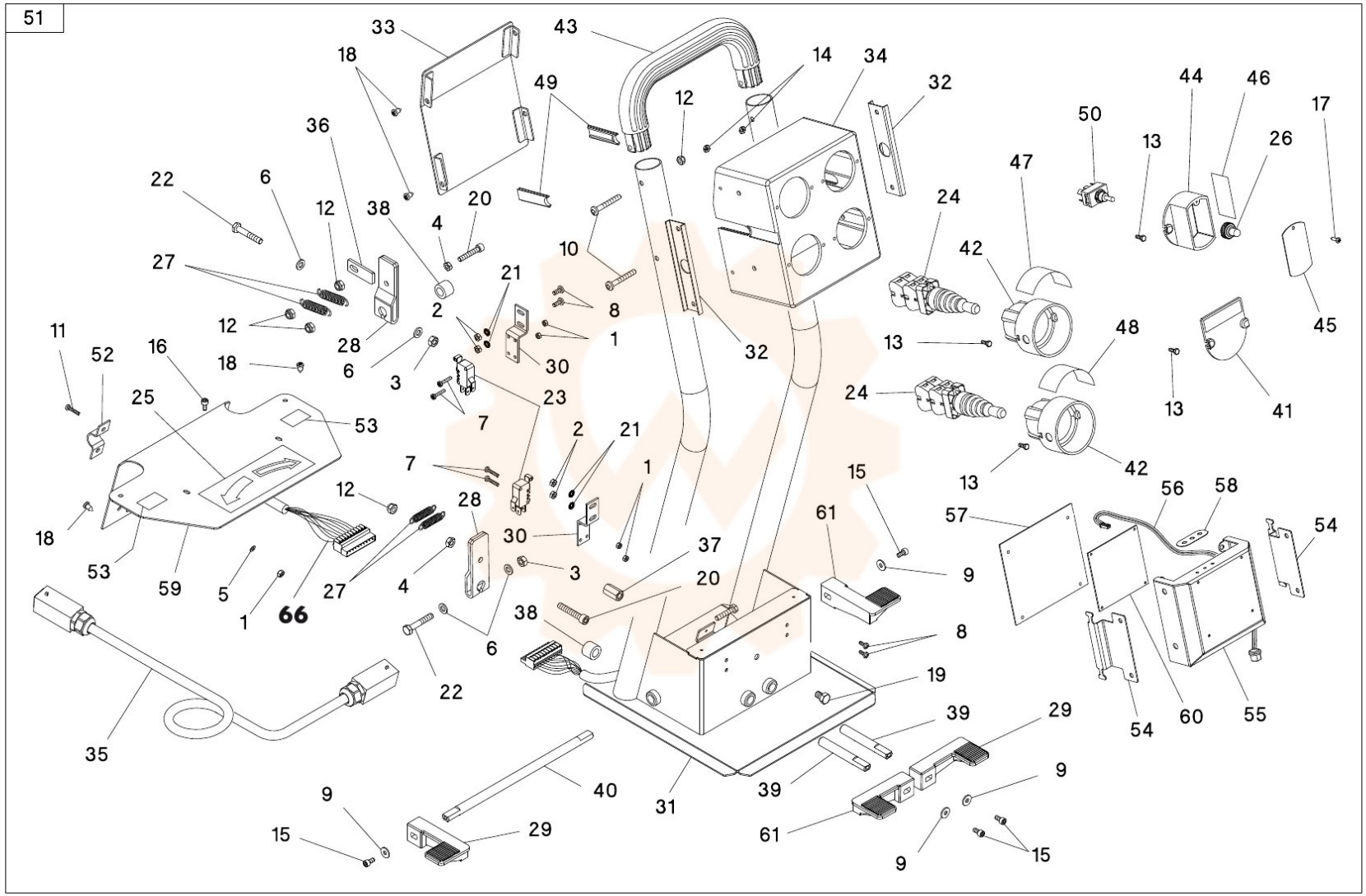
51
66