# Pen | Mondolfo Ferro 362565B

Mondolfo Ferro 8-33100177 · 2024 · Overzichtstekening · positie 5

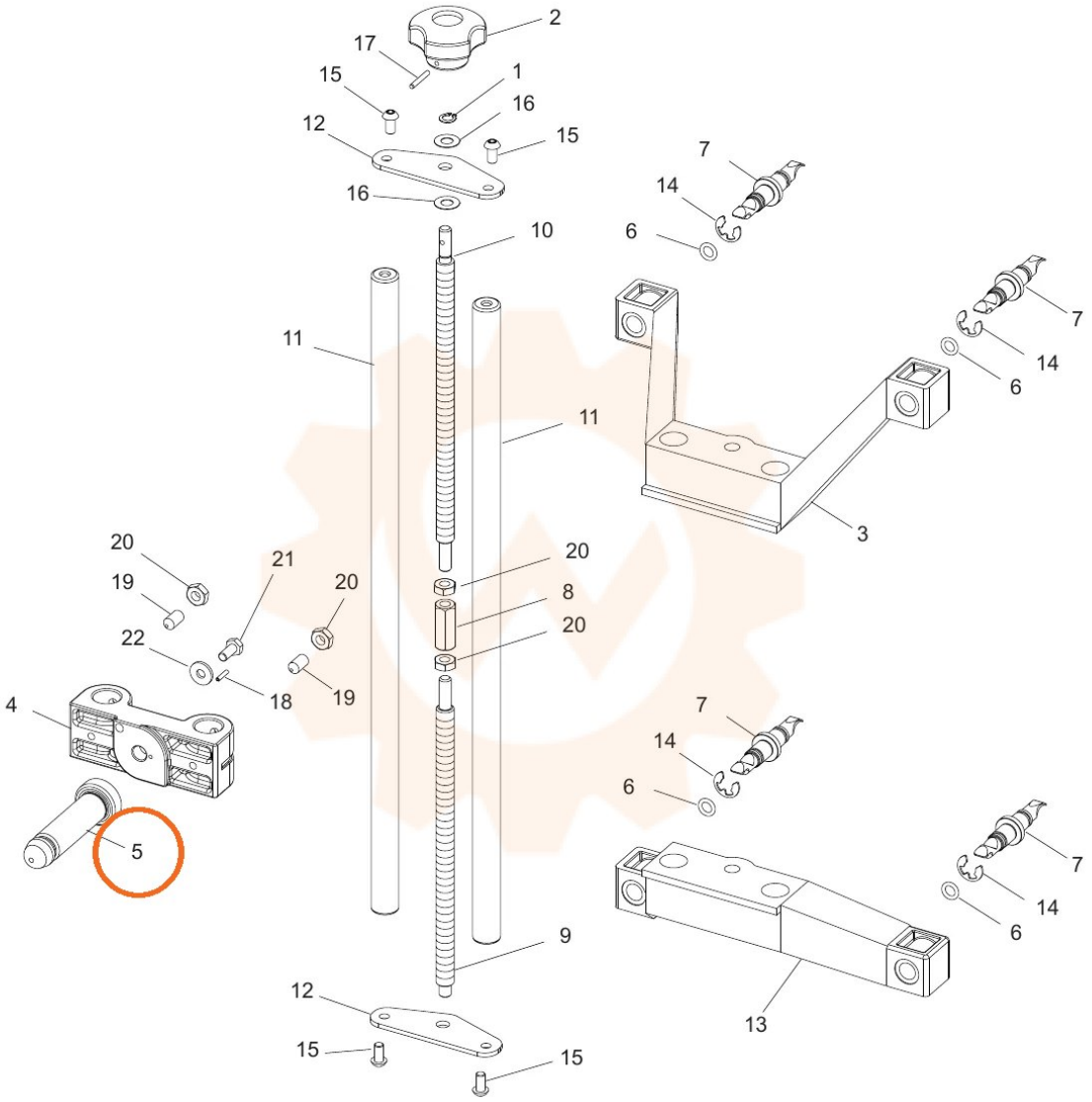
2
17
15
1
16
12
15
16
7
14
6
10
7
11
14
6
11
3
20
21
20
19
20
8
22
20
18
19
4
7
14
6
5
7
14
6
9
12
13
15
15