# T-stuk L43 | Mondolfo Ferro 4-110177

Mondolfo Ferro Startline S226 · 2019 · Tekening 21 · positie 3

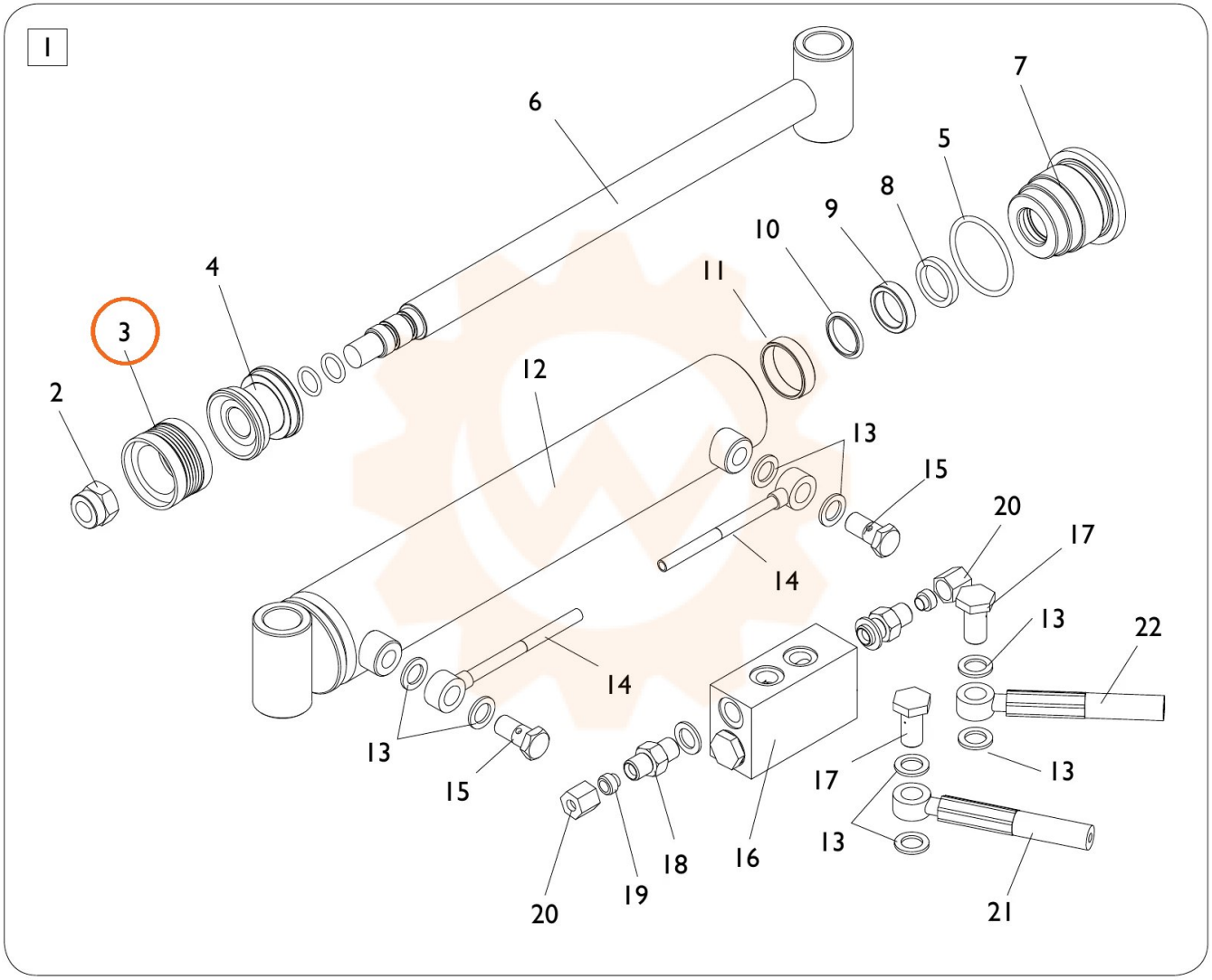
1
2
3
4
5
6
7
8
9
10
11
12
13
14
15
16
17
18
19
20
21
22