Borgmoer 10K M18 | Mondolfo Ferro 2-91971

Mondolfo Ferro TBE160 Super · 2013 · Tekening 7 · positie 717

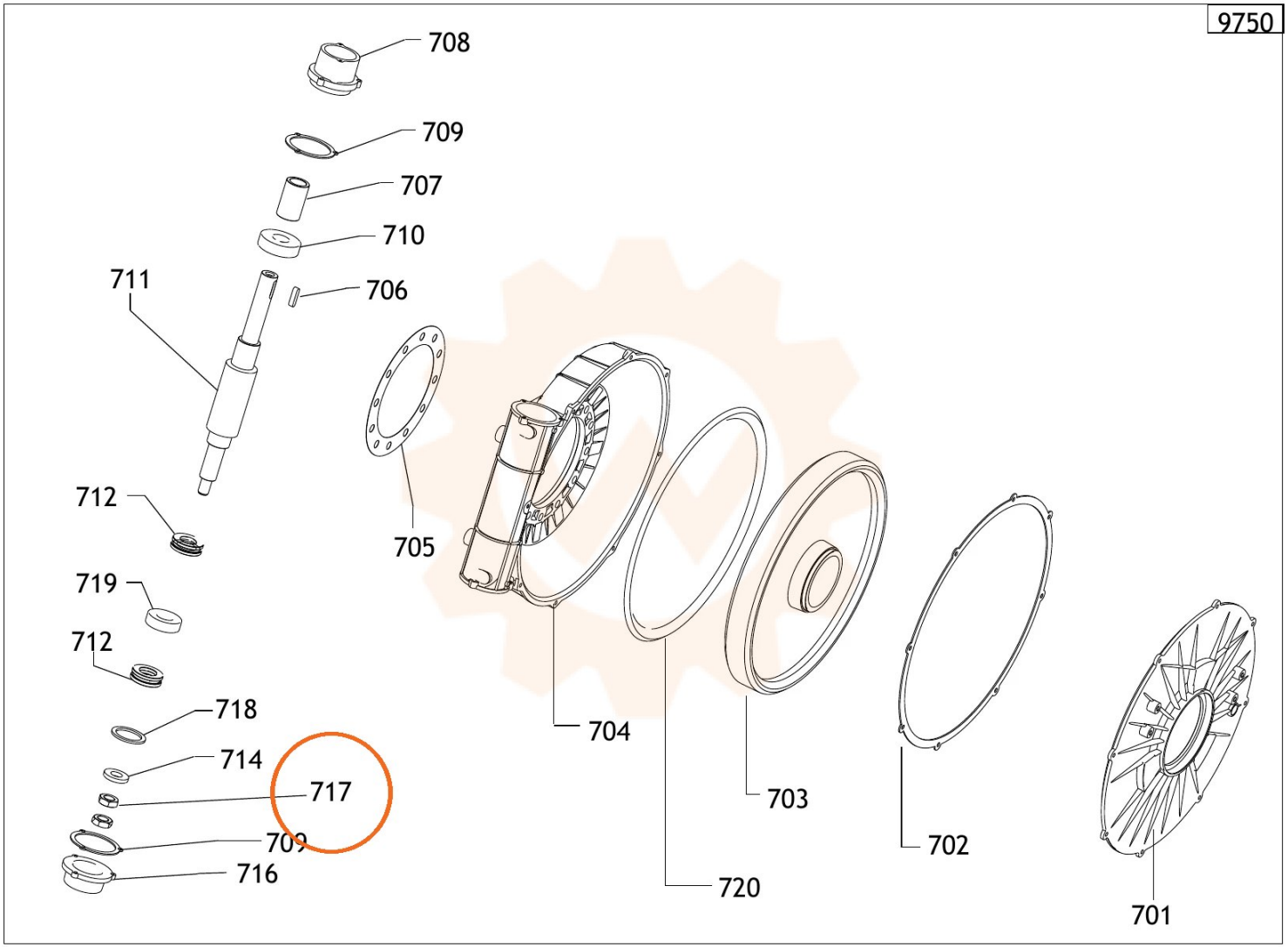

Onderdelentekening Mondolfo Ferro · Workshopparts B.V. · workshopparts.nl · artikelnummer 905491