Cartridgeklep | Mondolfo Ferro 4-404540

Mondolfo Ferro TBE155 · 2018 UP TO S/N MRD300905K · Tekening 1 · positie 252

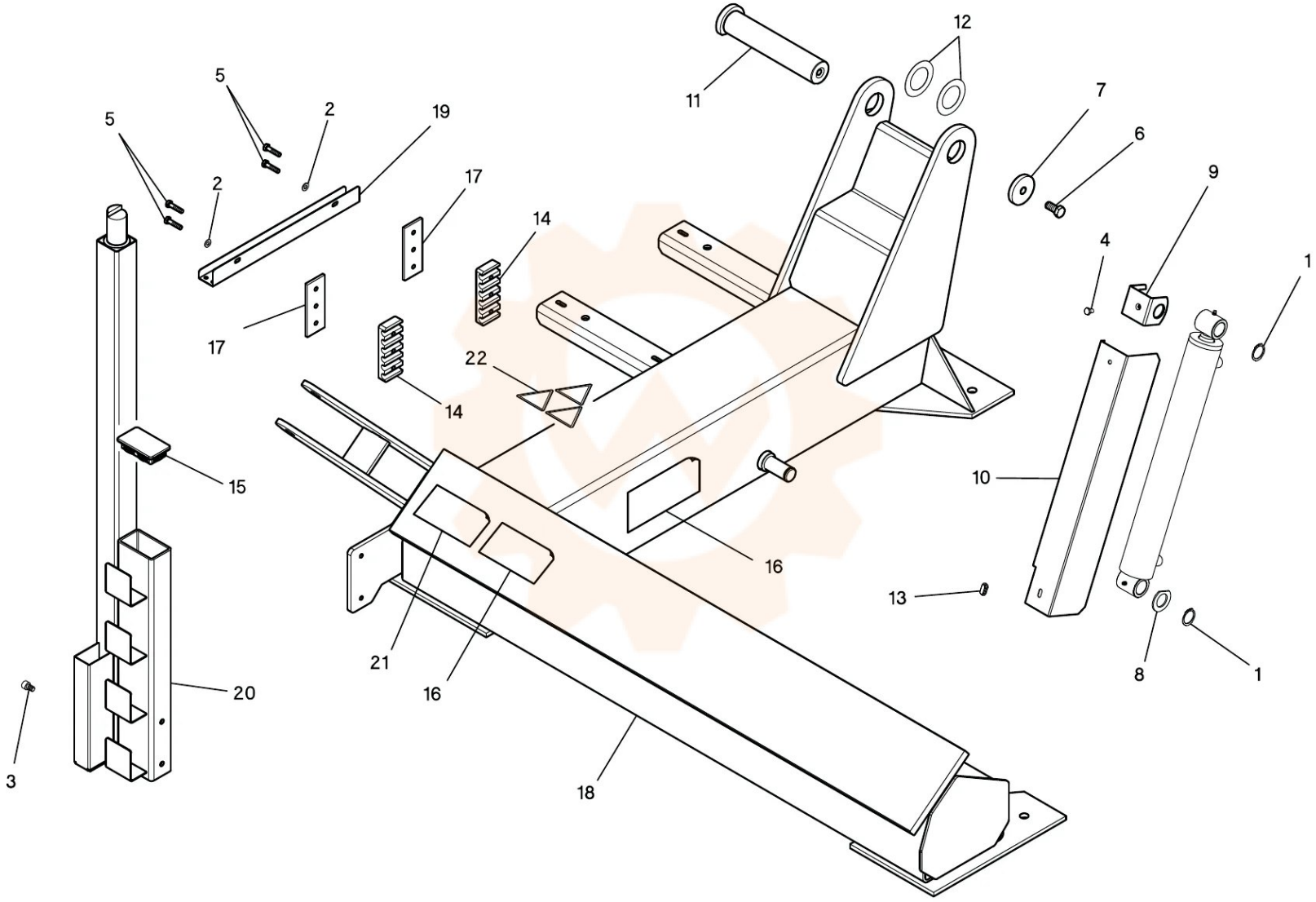
1
2
3
4
5
6
7
8
9
10
11
12
13
14
15
16
17
18
19
20
21
22