Manometer G1/8 0-12 bar | Mondolfo Ferro 3-00488

Mondolfo Ferro AS905 Motorbike · 2024 · Overzichtstekening · positie 5

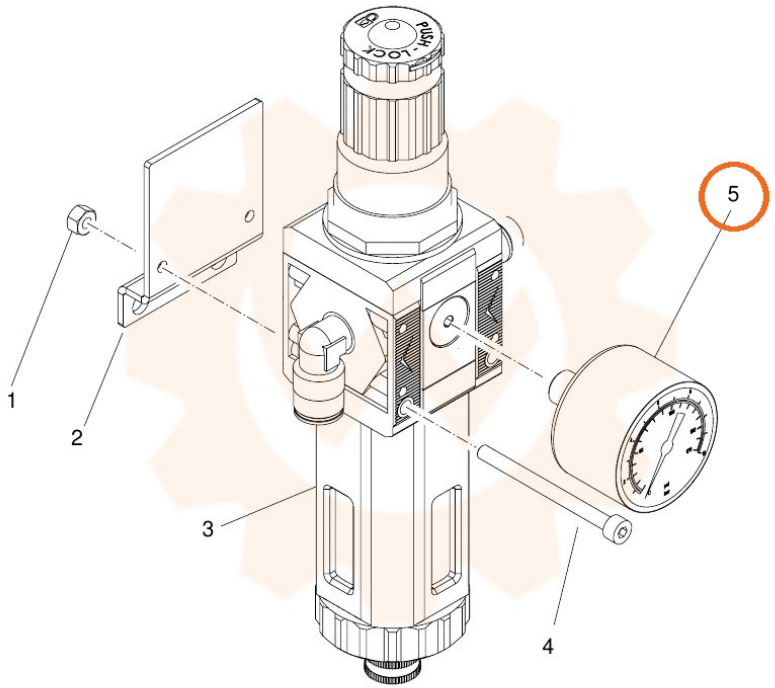
PUSH-LOCK
1
2
3
4
5