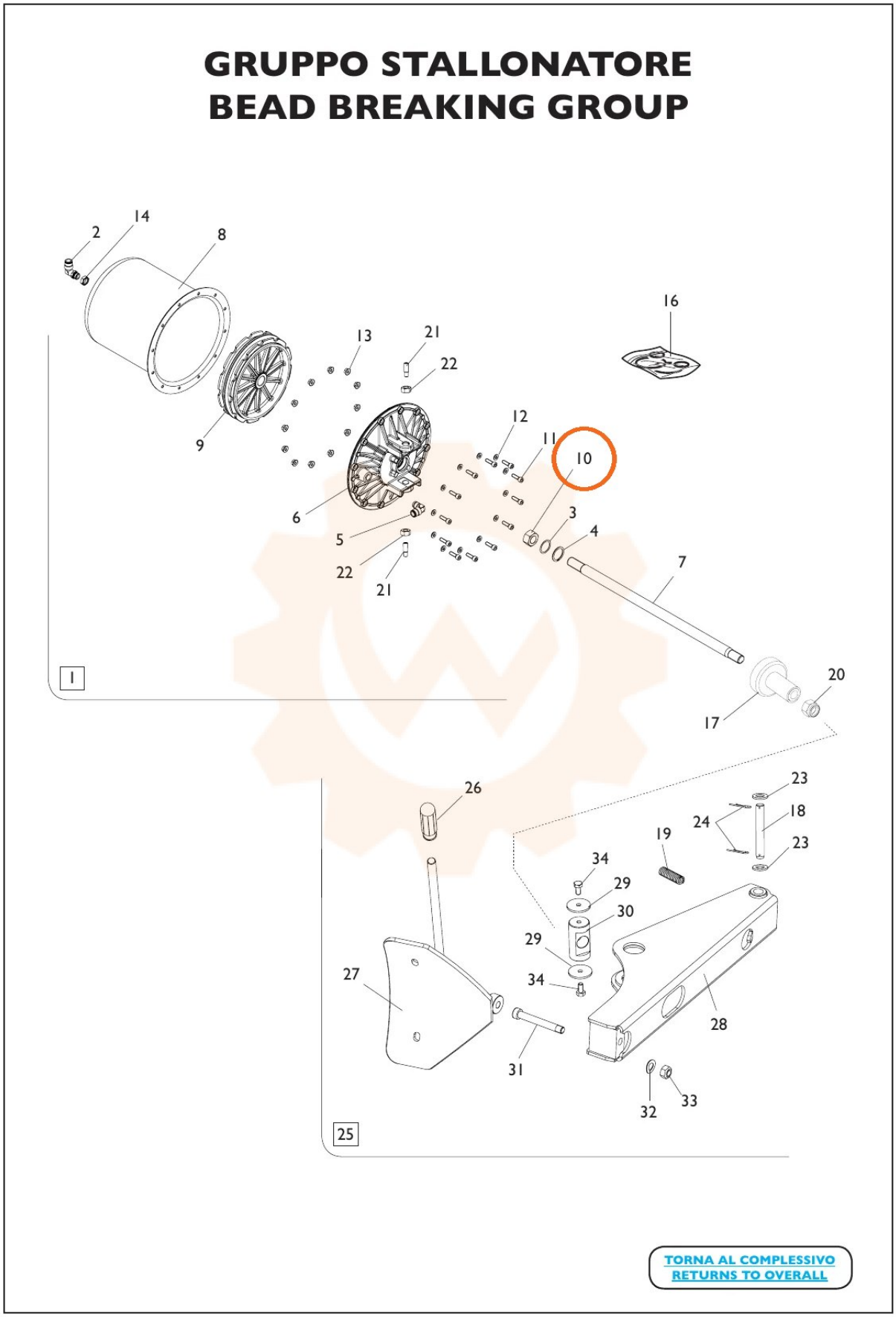
GRUPPO STALLONATORE
BEAD BREAKING GROUP
1
25
TORNA AL COMPLESSIVO
RETURNS TO OVERALL