GRUPPO OSCILLANTE “C”
“C” OSCILLATING GROUP

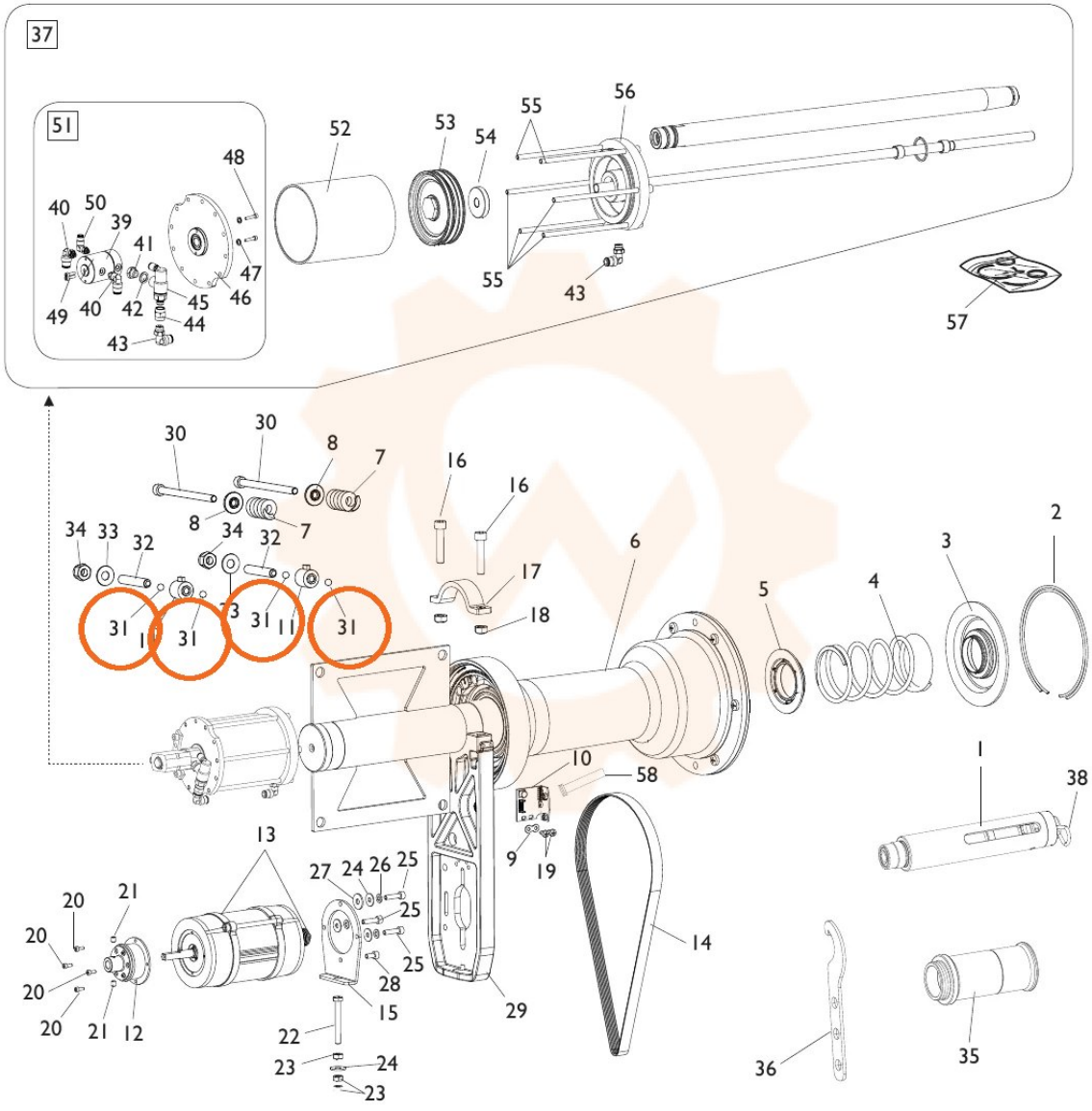

TORNA AL COMPLESSIVO
RETURNS TO OVERALL