Blokkeerblok verlenging draaitafel | Mondolfo Ferro 5100091

Mondolfo Ferro Titan PI451 - 453 · 2013 · Tekening 3 · positie 8

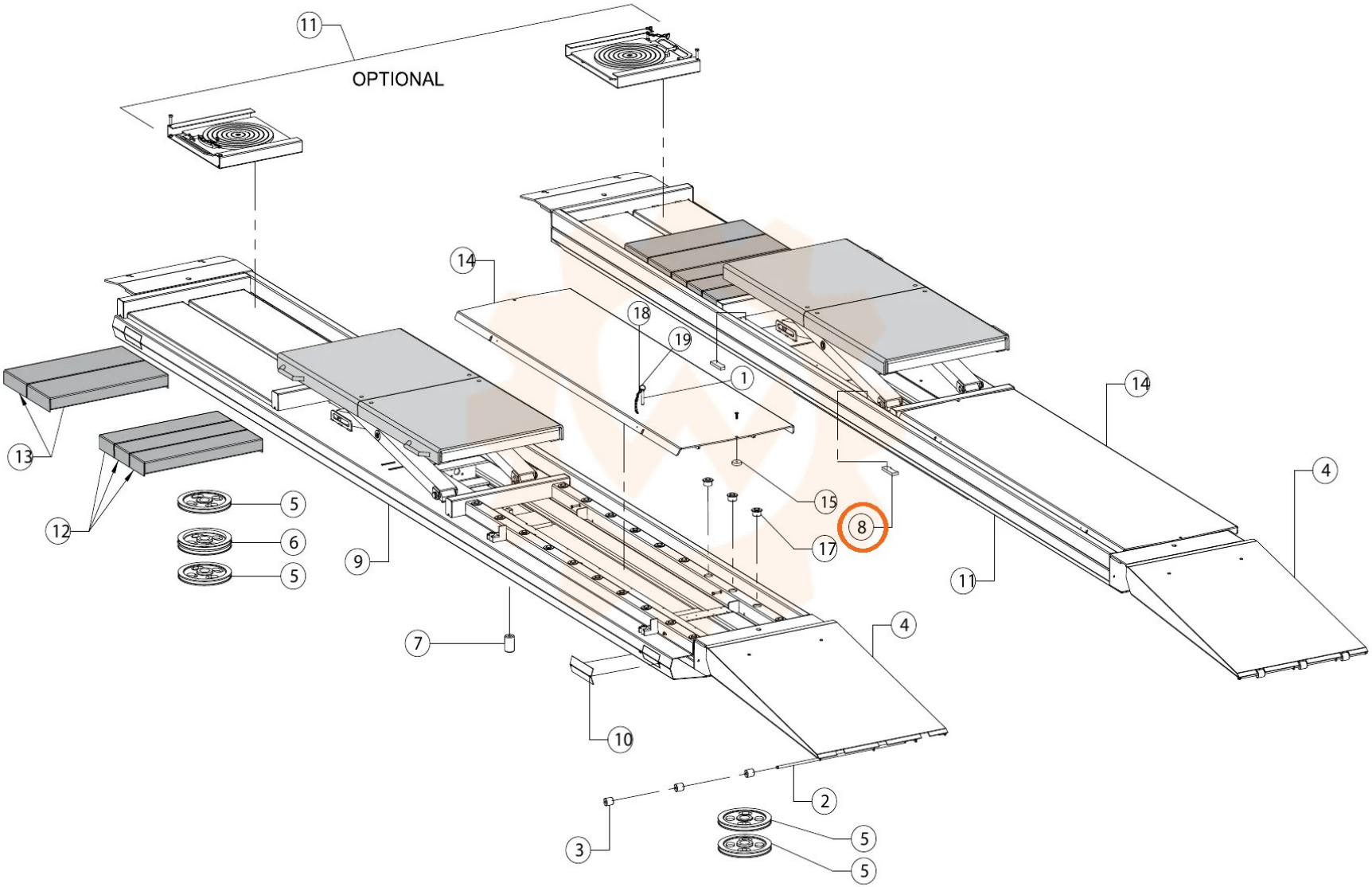
11
OPTIONAL
14
18
19
1
14
13
12
5
6
5
9
15
8
17
11
4
7
4
10
2
3
5
5