Bus | Mondolfo Ferro 354939

Mondolfo Ferro Super RM Mini · 2023 · Overzichtstekening · positie 3

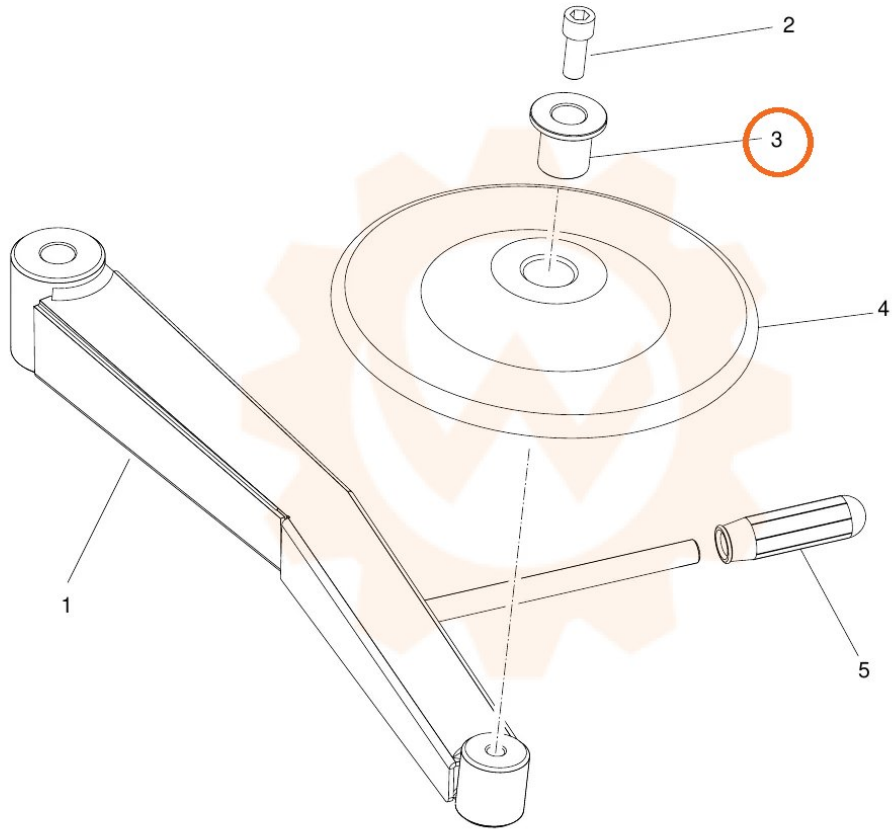
2
3
4
1
5