# IMPIANTO ELETTRICO
# ELECTRICAL SYSTEM

**VERSIONE DV**
**2 SPEED VERSION**

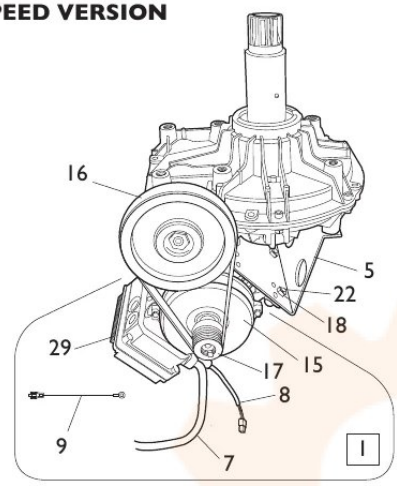


**VERSIONE CCSAUS**
**CCSAUS VERSION**

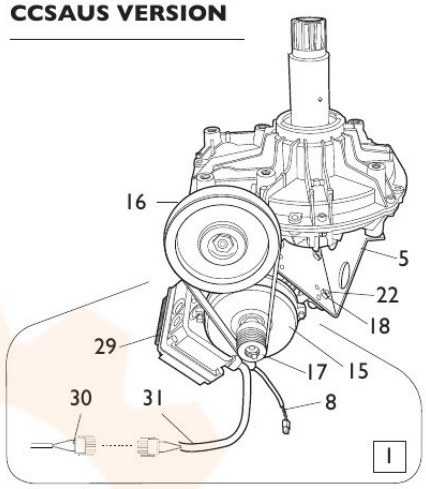


**VERSIONE 1ph**
**1ph VERSION**

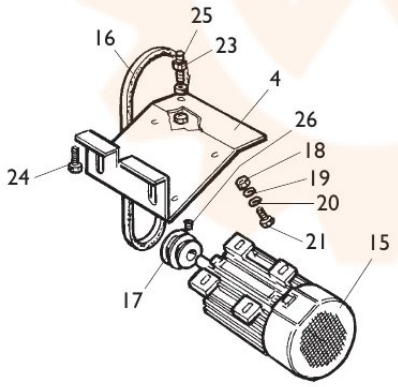


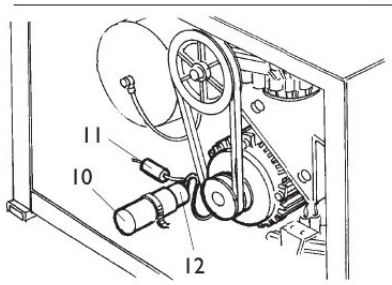


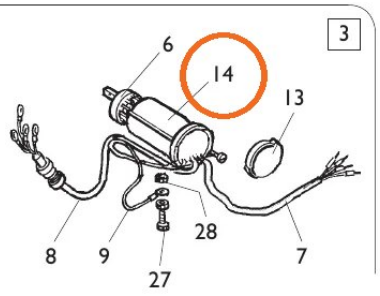


TORNA AL COMPLESSIVO
RETURNS TO OVERALL