Spoel 24V AC 18W | Mondolfo Ferro J401-1331003

Mondolfo Ferro Titan XC2036T XC2040T E · 2020 · Tekening 13 · positie 2 (2 keer op deze tekening)

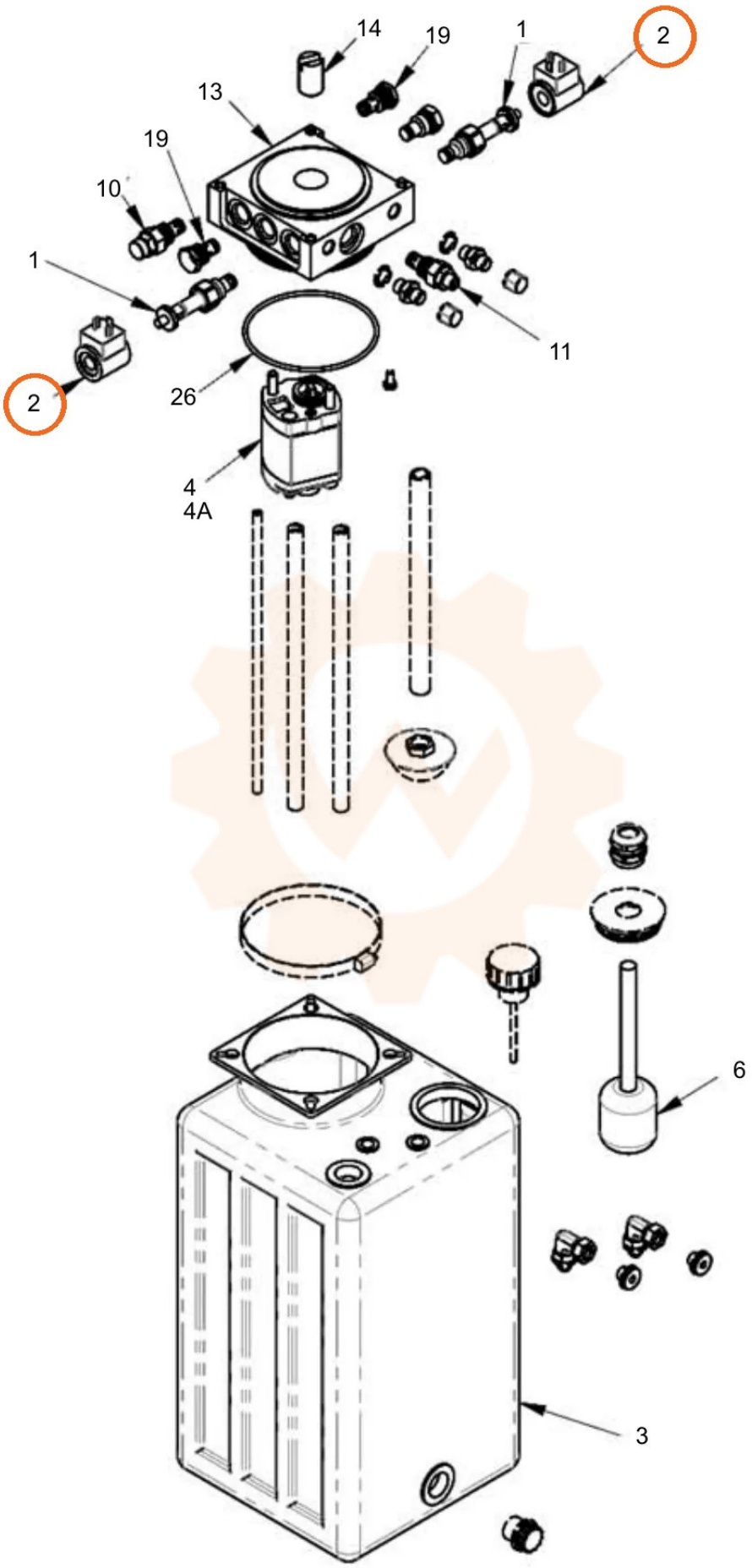
14
19
1
2
13
19
10
1
11
26
2
4
4A
6
3