Borgring voor as d. 12 | Mondolfo Ferro 2-00025

Mondolfo Ferro TITANX3000-X3500 · 2021 · Tekening 3 · positie 4 (2 keer op deze tekening)

PSS LOW PROFILE 3.2 FLAPS

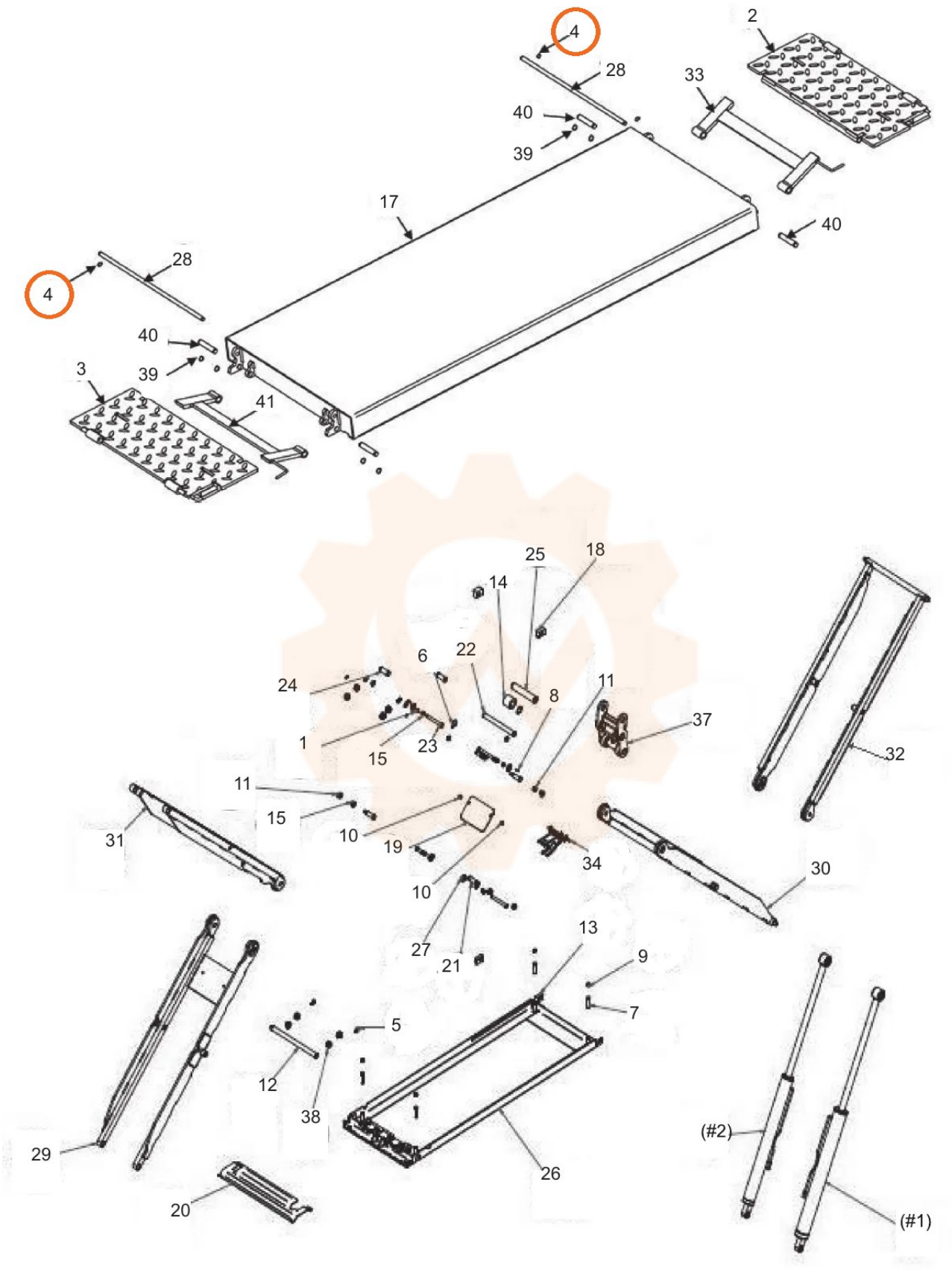

(#1)
- 35A (Inizio produzione)
- 35B (da s/n RPA003841S del 17/01/2019)
- 35C (da s/n CRB019105S del 03/02/2021)

(#2)
- 36A (Inizio produzione)
- 36B (da s/n RPA003841S del 17/01/2019)
- 36C (da s/n CRB019105S del 03/02/2021)