Encoder-printplaat | Mondolfo Ferro 5-103204

Mondolfo Ferro MT6350 · 2026 · Tekening 7 · positie 28

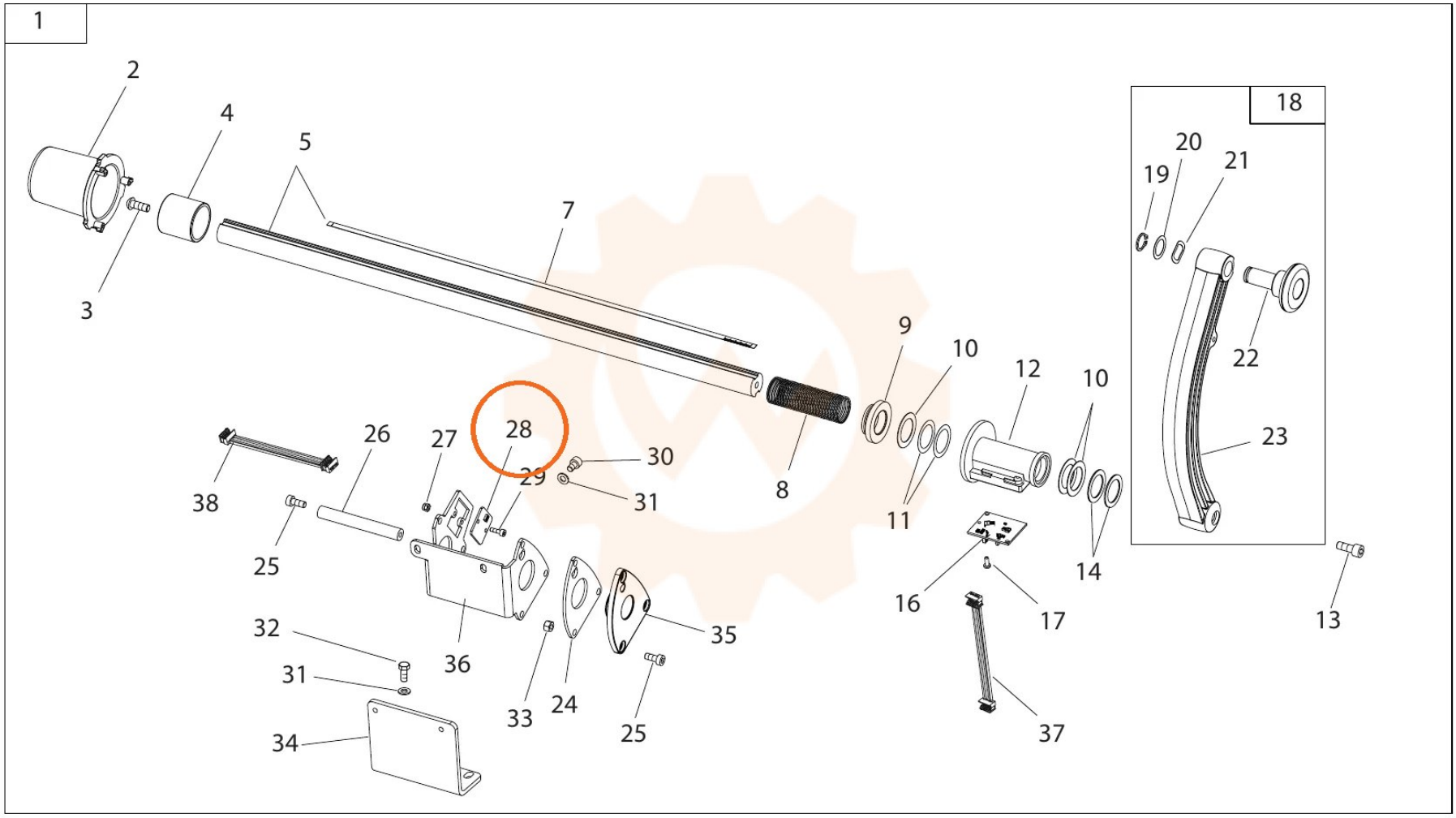
1
2
4
5
7
3
18
19
20
21
22
23
9
10
12
10
11
14
8
26
27
28
29
30
31
38
25
16
17
13
32
31
34
36
33
24
25
35
37