Sticker gevaar hoogspanning | Mondolfo Ferro 425211A

Mondolfo Ferro TBE155 Super · 2026 · Overzichtstekening · positie 39

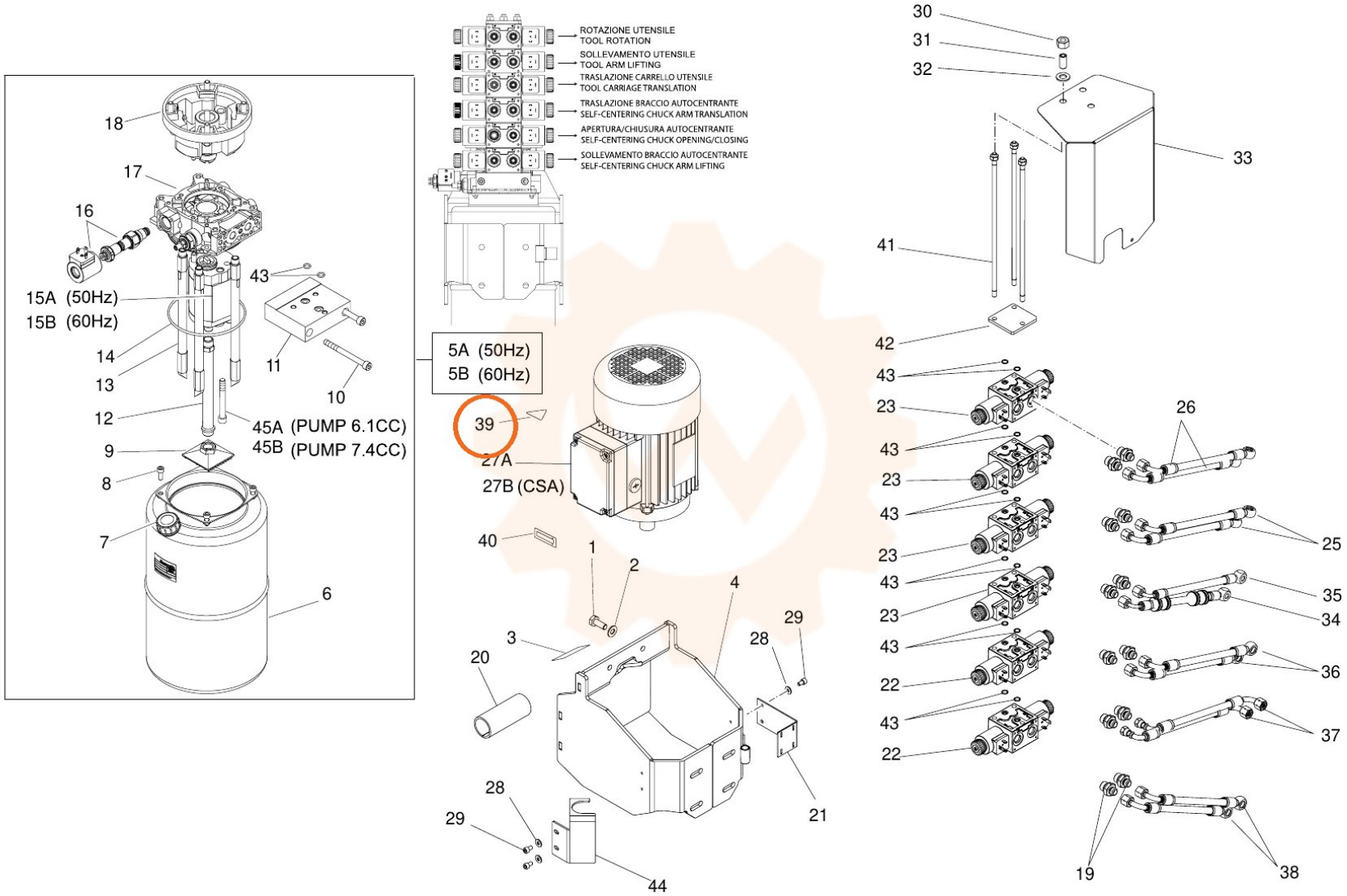
ROTAZIONE UTENSILE
TOOL ROTATION
SOLLEVAMENTO UTENSILE
TOOL ARM LIFTING
TRASLAZIONE CARRELLO UTENSILE
TOOL CARRIAGE TRANSLATION
TRASLAZIONE BRACCIO AUTOCENTRANTE
SELF-CENTERING CHUCK ARM TRANSLATION
APERTURA/CHIUSURA AUTOCENTRANTE
SELF-CENTERING CHUCK OPENING/CLOSING
SOLLEVAMENTO BRACCIO AUTOCENTRANTE
SELF-CENTERING CHUCK ARM LIFTING
18
17
16
15A (50Hz)
15B (60Hz)
14
13
12
9
8
7
6
43
11
10
45A (PUMP 6.1CC)
45B (PUMP 7.4CC)
5A (50Hz)
5B (60Hz)
39
27A
27B (CSA)
40
1
2
4
3
20
29
28
21
28
29
44
30
31
32
33
41
42
43
23
22
26
25
35
34
36
37
38
19