# IMPIANTO ELETTRICO
# ELECTRICAL SYSTEM

**VERSIONE DV**
**2 SPEED VERSION**

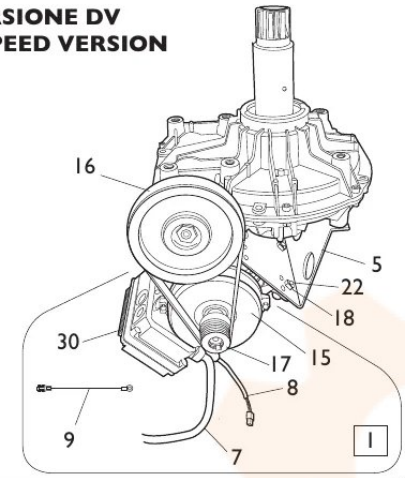


**VERSIONE PNEUMATICA**
**PNEUMATIC VERSION**

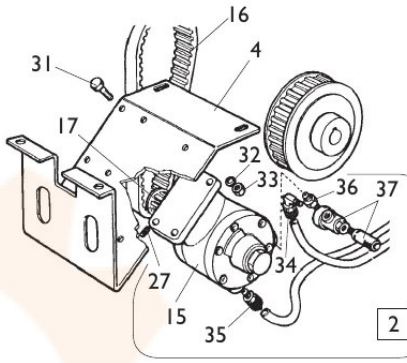


**VERSIONE 3ph / 1ph**
**3ph / 1ph VERSION**

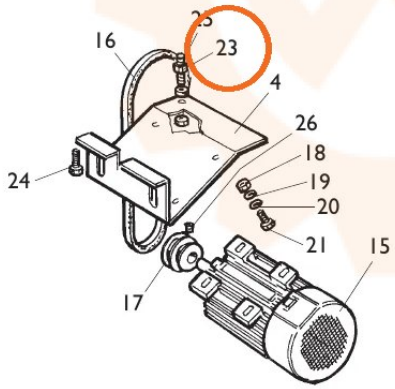


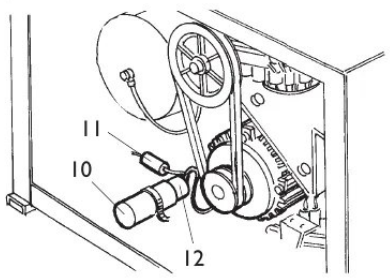


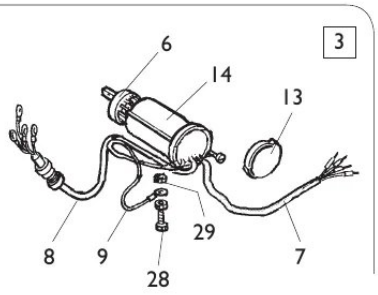


TORNA AL COMPLESSIVO
RETURNS TO OVERALL