Blok | Mondolfo Ferro 352586

Mondolfo Ferro Aquila Audax · 2021 · Tekening 17 · positie 5

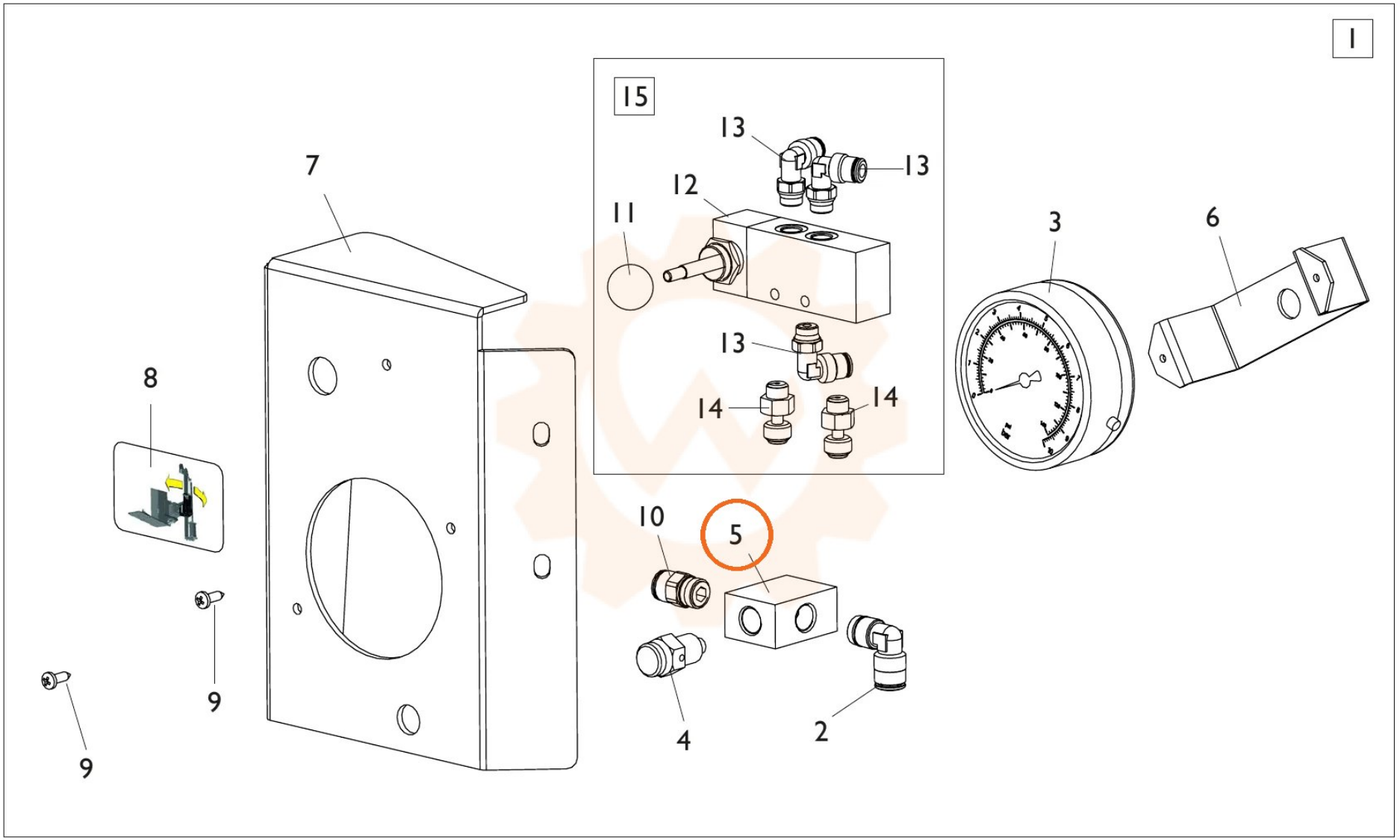
1
15
13
13
12
11
13
14
14
7
8
9
9
10
5
4
2
3
6