Borgring voor as D. 15 | Mondolfo Ferro 2-01122

Mondolfo Ferro MT6450 - MT6650 · 2025 · Overzichtstekening · positie 7 (2 keer op deze tekening)

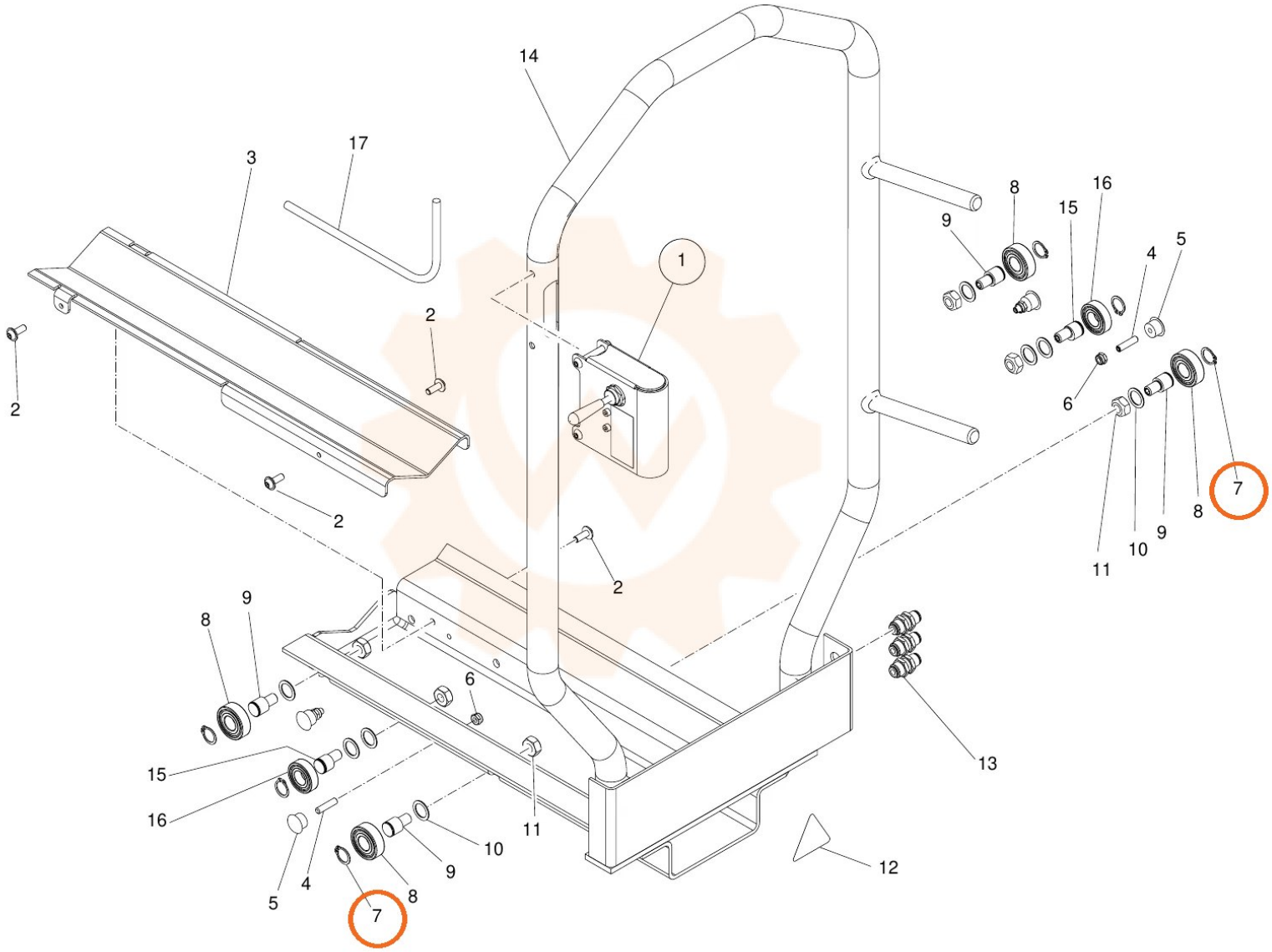
14
17
3
1
2
2
2
2
8
9
15
16
4
5
6
7
8
9
10
11
13
12
9
8
6
15
16
11
10
9
8
4
5
7