GRUPPO OSCILLANTE MANUALE
HAND SPIN OSCILLATING GROUP

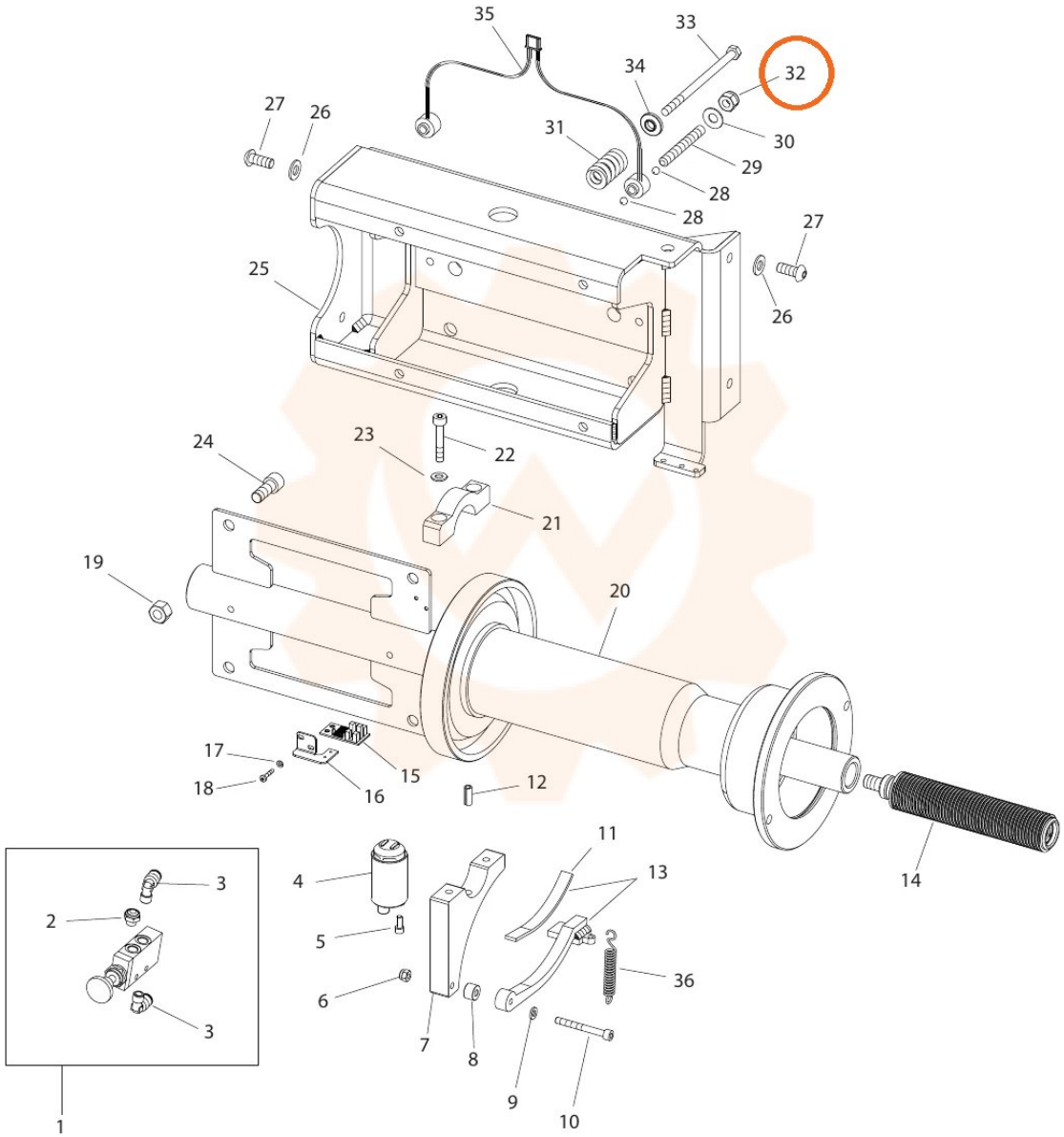

TORNA AL COMPLESSIVO
RETURNS TO OVERALL