Afstandsprintplaat (a) | Mondolfo Ferro B-31-1300002

Mondolfo Ferro Startline S350 · 2022 · Tekening 32 · positie 16

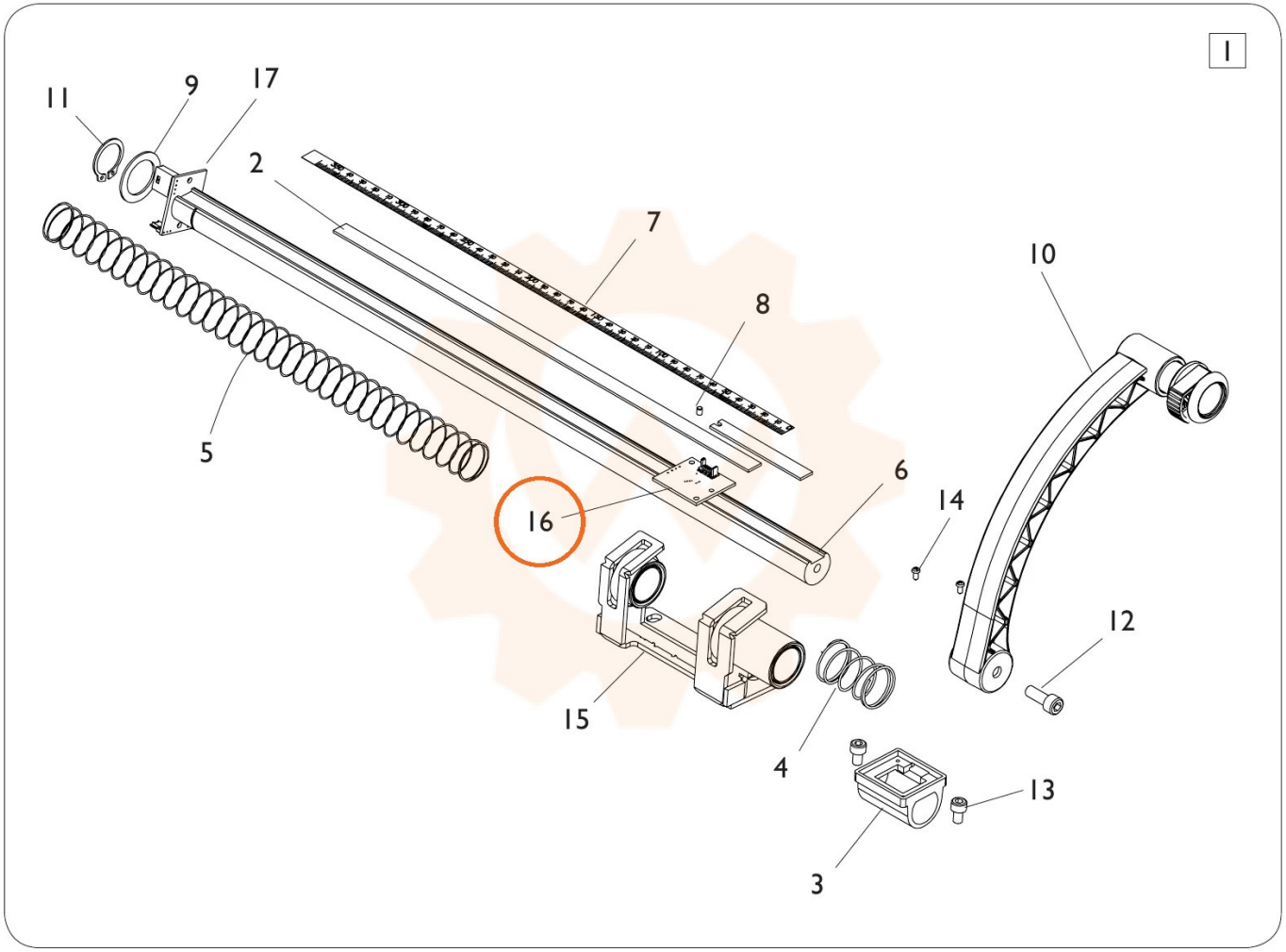
I
11
9
17
2
7
8
10
5
6
14
16
12
15
4
13
3