Bandedrukwals | Mondolfo Ferro 4-110785

Mondolfo Ferro Startline S124 Full · 2010 · Tekening 9 · positie 35

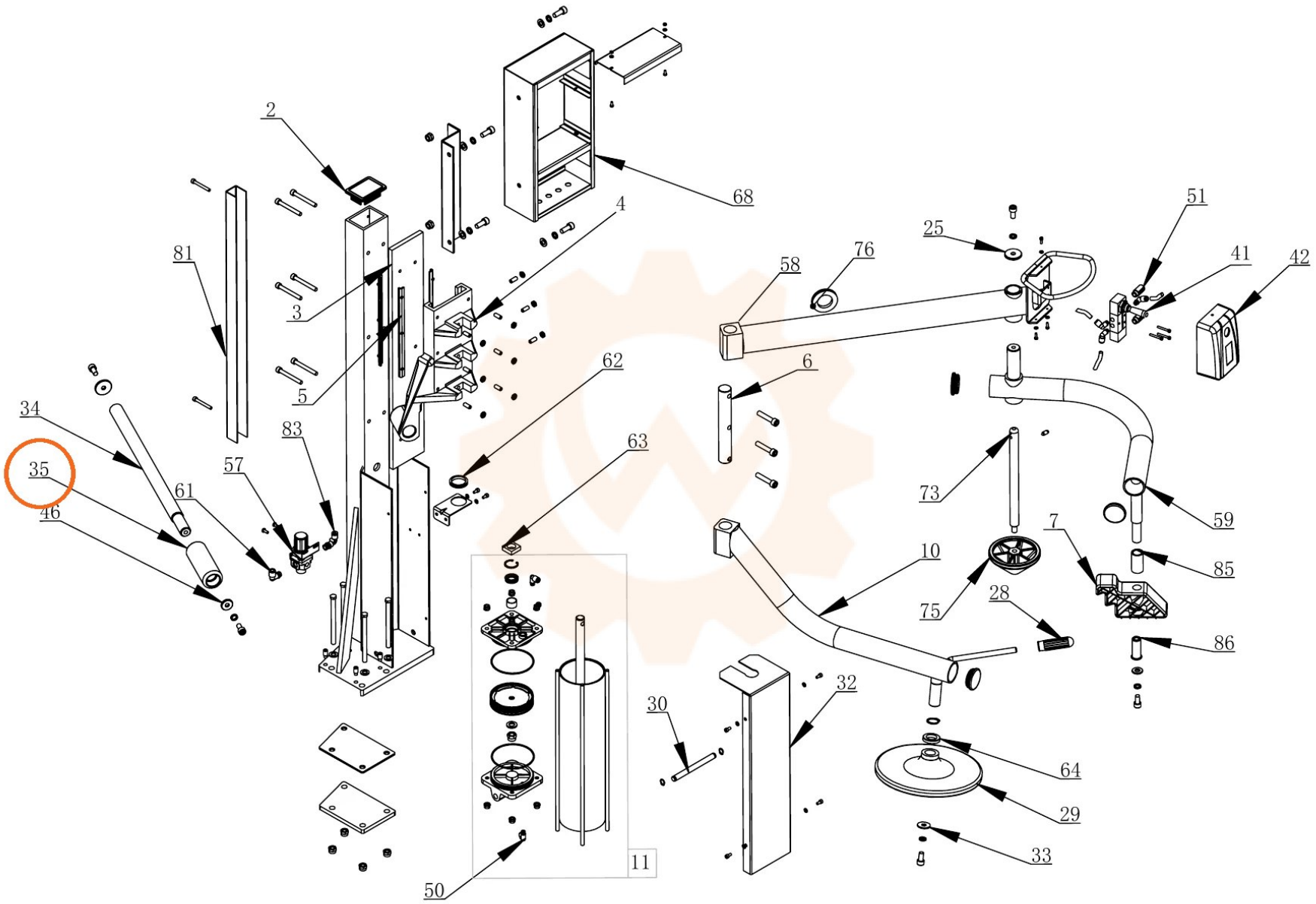
2
68
4
81
3
5
62
34
83
63
35
57
61
46
58
76
25
51
41
42
6
73
59
7
10
85
75
28
86
32
30
64
29
33
11
50