Dubbel pignon Z18 D. 42 | Mondolfo Ferro 4-133434

Mondolfo Ferro Pfu Adv HT · 2026 · Overzichtstekening · positie 6

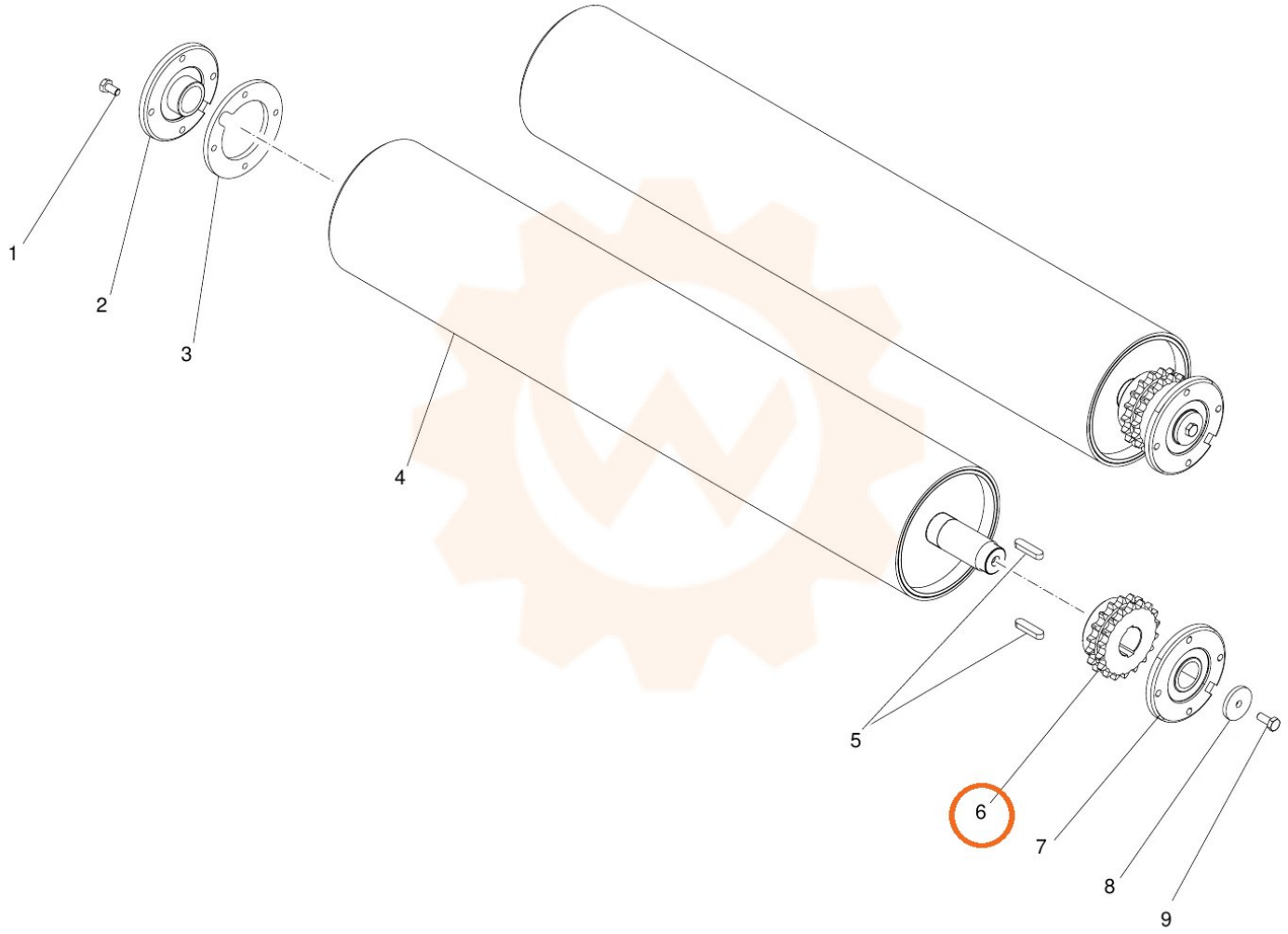
1
2
3
4
5
6
7
8
9