30-3-4 Universele trekker, 3-armig, tot 250 mm klembereik, 400 mm spandiepte met verlengde trekhaken



BESCHRIJVING

De 3-armige universele trekker wordt gebruikt voor het trekken van lagers, tandwielen en schijven in alle gangbare maten voor ambacht, werkplaats en industrie. Hiermee kan elk onderdeel worden losgemaakt dat op een as zit en van buiten vrij toegankelijk is. Uitgerust met robuuste en verstelbare standaard trekhaken zorgt Deze allround trekker zowel bij het Uitwendigtrekken als bij het binnentrekken voor een bijzonder veilige demontage zonder beschadiging. De 3-armigheid garandeert een gelijkmatige lastverdeling en daardoor een bijzonder veilige grip op het te trekken onderdeel.

TOEPASSINGSGEBIED

Voor het trekken van lagers, tandwielen en schijven in alle gangbare maten voor Ambacht, werkplaats en Industrie.

VOORDEEL

- De schroefverbinding maakt het gemakkelijk losdraaien en bijzonder stevig aandraaien van de trekhaken met een zeskantsleutel mogelijk.
- De 3-armige uitvoering zorgt voor een gelijkmatige krachtverdeling en maakt een hogere trekkracht mogelijk.
- Toepassing ook bij excentrische componenten door vrij bewegende, op de Brug glijdende trekhaken
- Zeshoekig profiel aan de Brug voor het veilig tegenhouden
- Variabele aanpassing aan elk klembereik tussen 0 mm en 250 mm
- Afschuifveilige ophanging van de klauw in het glijstuk (Armlock Technology)
- Veilige plaatsing van de spindel door de draaibare spindelpunt, zowel op gladde oppervlakken als bij centreringen (Switch Technology)
- Optioneel om te bouwen van een buitentrekker naar een binnentrekker door de trekhaken om te draaien
- Anti-slipinrichting aan de spindelkop voor veilig werken met Sleutels
- Spindeluitloop ter bescherming van de schroefdraad
- Trekhaken, spindel en Brug beschikken over een onderdeelnummer voor een eenvoudige nabestelling
- Trekkers zijn geëtiketteerd met technische attributen en fabrikantinformatie (etiket)

OPERATIE

- Van buiten trekhaken aan het te trekken onderdeel aanbrengen
- Klauwen onder het onderdeel schuiven
- Sleutels gebruiken voor het vastzetten van de haken
- Voor fixatie de spindel handmatig op druk trekken
- Zeskant aan de spindelkop met een ratel of een steekringsleutel in beweging zetten, tot het onderdeel is losgekomen

STAMGEGEVENS

GTIN [GTIN]	4021176731228
Land van herkomst	DE
Materiaal	Gereedschapsstaal
Serie	30-Classic
Brutogewicht [kg]	12,86 kg
Inhoud van de verpakking	1 deel
Verpakkingswet	PAPPE PAP 21
Wereldwijde verkoopbaarheid	Ja (REACH, RoHS, POP, PROP65, TSCA)

ONDERDELEN

- 3-400-S_Standaard trekhaken (set)
- 30-3-T_Brug
- 626280_Spindel
- 626300_Spindel

Universele trekker, 3-armig, tot 250 mm klembereik, 400 mm spandiepte met verlengde trekhaken

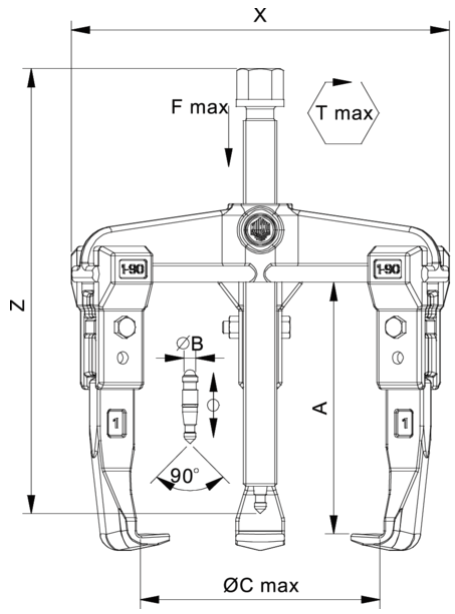

Afkorting	Attribuut	Wert
X	Totale breedte [mm]	330 mm
Y	Totale diepte [mm]	330 mm
Z	Totale hoogte [mm]	337 mm
A	Klemdiepte buiten aftrekken [mm]	400 mm
S1	Breedte over vlakken [mm]	27 mm
Cmin	Spanwijdte buiten aftrekken (min.) [mm]	0 mm
Cmax	Spanbreedte buiten aftrekken (max.) [mm]	250 mm
K	Dikte van de haakwortel aan de punt (klauwdikte K) [mm]	4 mm
J	Haakbasisbreedte (klauwbreedte J) [mm]	35 mm
O	Bruikbare haakbasisdiepte (bruikbare klauwdiepte O) [mm]	32,5 mm
H	Totale haakworteldiepte (totale klauwdiepte H) [mm]	67 mm
L	Totale klauwdikte (L+1mm) (klauwafstand tot basisoppervlak) [mm]	20 mm
Emin	Spanbreedte binnenverlenging (min.) [mm]	180 mm
Emax	Spanbreedte binnenste verlenging (max.) [mm]	340 mm
Tmax	Max. koppel [Nm]	250 Nm
Fmax	Maximale trekkracht [t]	10 t
Fmax	Max. trekkracht [kN]	100 kN

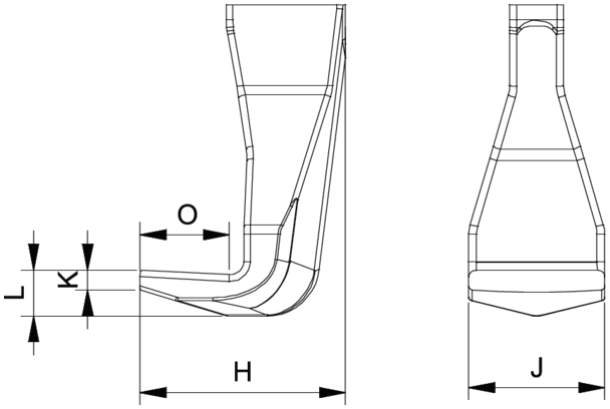

Afkorting	Attribuut	Wert
X	Totale breedte [mm]	330 mm
Y	Totale diepte [mm]	330 mm
Z	Totale hoogte [mm]	337 mm
A	Klemdiepte buiten aftrekken [mm]	400 mm
S1	Breedte over vlakken [mm]	27 mm
Cmin	Spanwijdte buiten aftrekken (min.) [mm]	0 mm
Cmax	Spanbreedte buiten aftrekken (max.) [mm]	250 mm
K	Dikte van de haakwortel aan de punt (klauwdikte K) [mm]	4 mm
J	Haakbasisbreedte (klauwbreedte J) [mm]	35 mm
O	Bruikbare haakbasisdiepte (bruikbare klauwdiepte O) [mm]	32,5 mm
H	Totale haakworteldiepte (totale klauwdiepte H) [mm]	67 mm
L	Totale klauwdikte (L+1mm) (klauwafstand tot basisoppervlak) [mm]	20 mm
Emin	Spanbreedte binnenverlenging (min.) [mm]	180 mm
Emax	Spanbreedte binnenste verlenging (max.) [mm]	340 mm
Tmax	Max. koppel [Nm]	250 Nm
Fmax	Maximale trekkracht [t]	10 t
Fmax	Max. trekkracht [kN]	100 kN

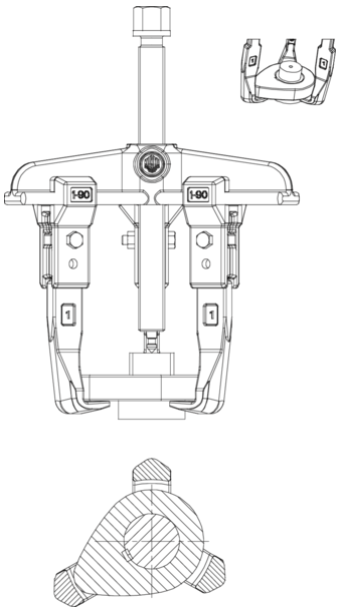

Afkorting	Attribuut	Wert
X	Totale breedte [mm]	330 mm
Y	Totale diepte [mm]	330 mm
Z	Totale hoogte [mm]	337 mm
A	Klemdiepte buiten aftrekken [mm]	400 mm

S1	Breedte over vlakken [mm]	27 mm
Cmin	Spanwijdte buiten aftrekken (min.) [mm]	0 mm
Cmax	Spanbreedte buiten aftrekken (max.) [mm]	250 mm
K	Dikte van de haakwortel aan de punt (klauwdikte K) [mm]	4 mm
J	Haakbasisbreedte (klauwbreedte J) [mm]	35 mm
O	Bruikbare haakbasisdiepte (bruikbare klauwdiepte O) [mm]	32,5 mm
H	Totale haakworteldiepte (totale klauwdiepte H) [mm]	67 mm
L	Totale klauwdikte (L+1mm) (klauwafstand tot basisoppervlak) [mm]	20 mm
Emin	Spanbreedte binnenverlenging (min.) [mm]	180 mm
Emax	Spanbreedte binnenste verlenging (max.) [mm]	340 mm
Tmax	Max. koppel [Nm]	250 Nm
Fmax	Maximale trekkracht [t]	10 t
Fmax	Max. trekkracht [kN]	100 kN