Moer M4 | Mondolfo Ferro 2-00143

Mondolfo Ferro TBE156 Pro · 2024 · Tekening 16 · positie 2

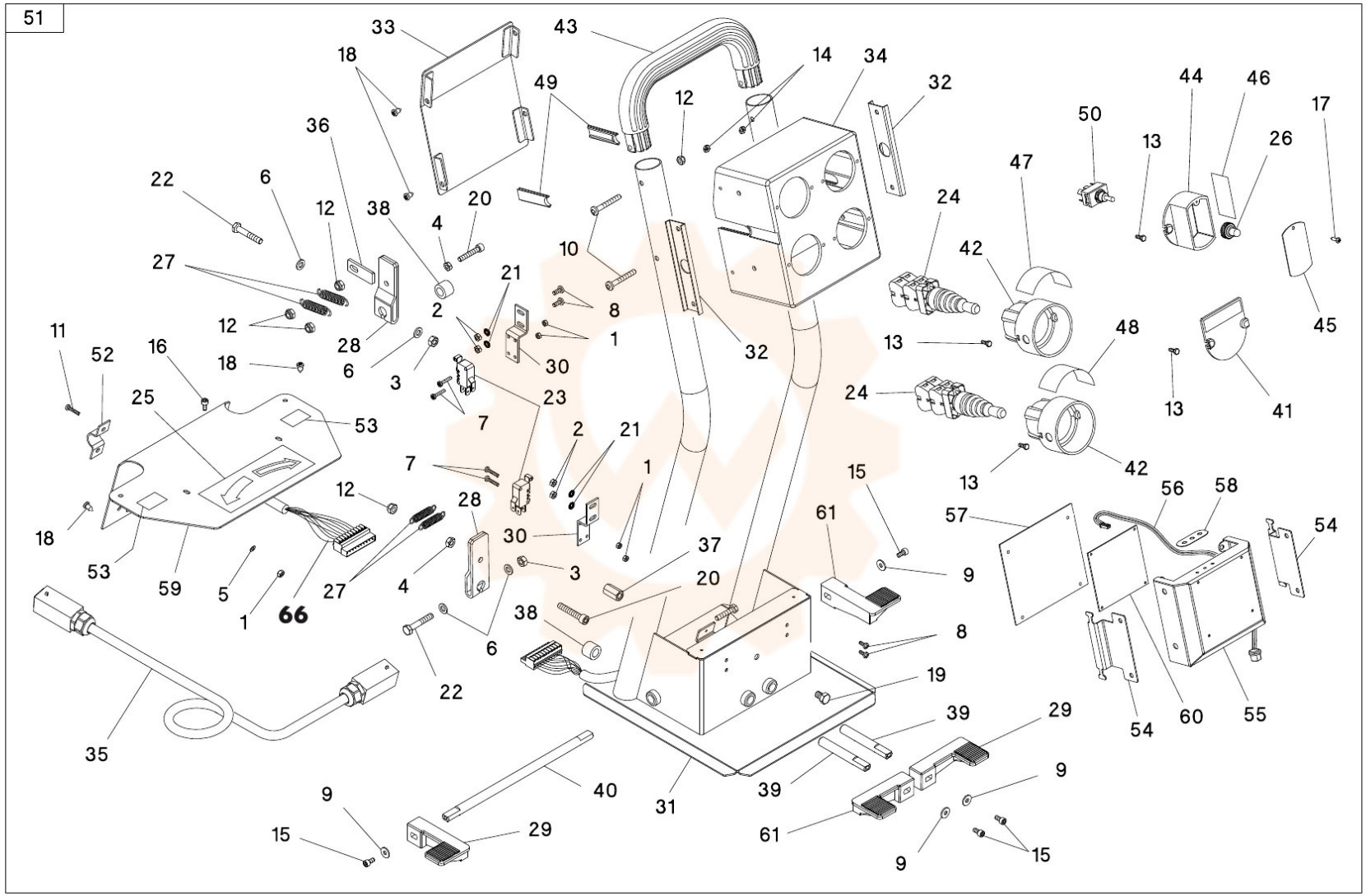
51
66