GRUPPO CASSONE NEW
NEW FRAME GROUP

IN PRODUZIONE DA LUGLIO 2019
PRODUCTION SINCE JULY 2019

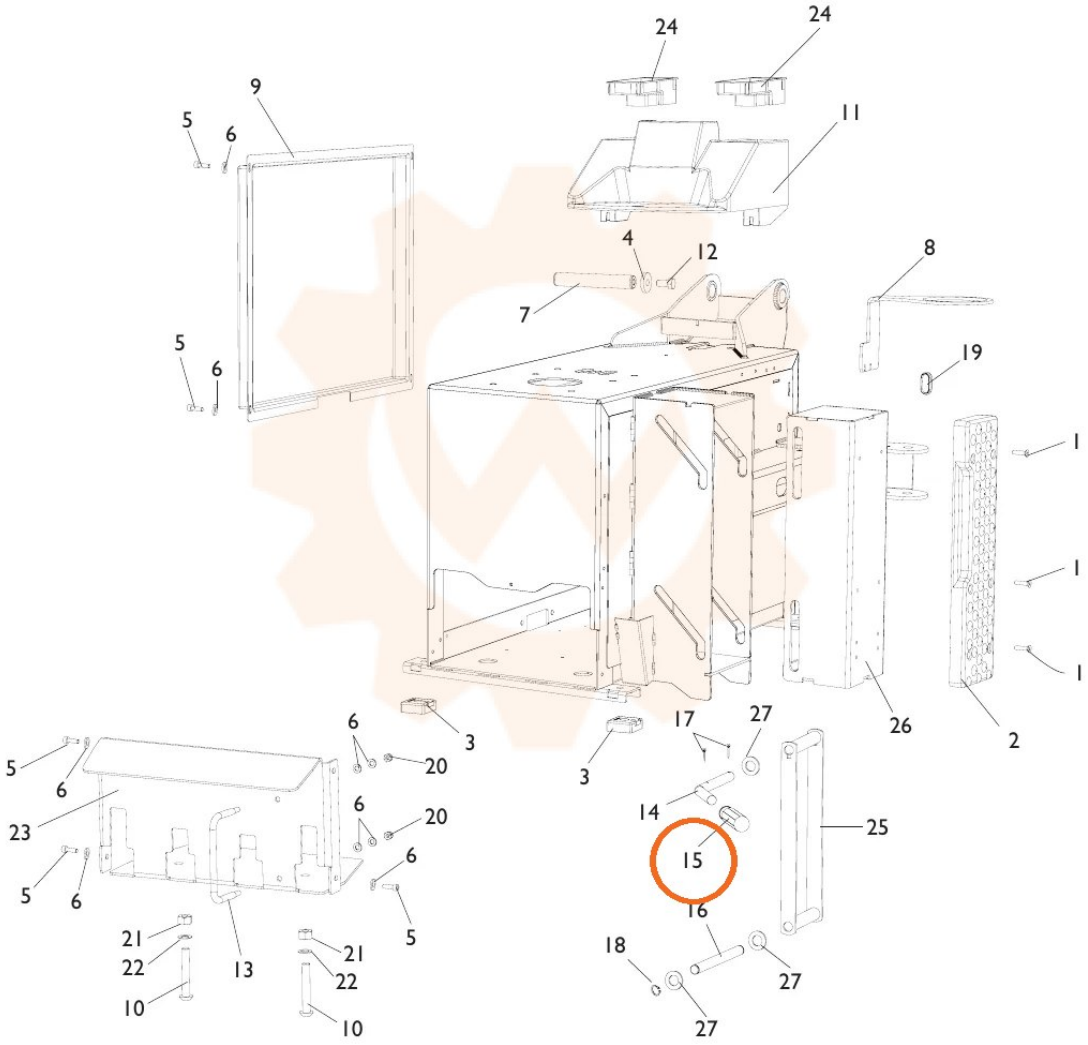

TORNA AL COMPLESSIVO
RETURNS TO OVERALL