# 205-3 2-armiger Laschenabzieher mit osz., höhenverstellbaren Abziehschenkeln, bis 500 mm Spannweite, 540 mm Spanntiefe



## BESCHREIBUNG

Der schwere, 2-armige Laschenabzieher mit oszillierenden und höhenverstellbaren Abziehschenkeln wird zum zentrischen Abziehen von großen Lagern, Zahnrädern und Scheiben in allen gängigen Größen für Handwerk, Werkstatt und Industrie eingesetzt. Damit lässt sich jedes Bauteil lösen, das auf einer Welle sitzt und von außen frei zugänglich ist. Die oszillierenden Abziehschenkel passen sich jeder Einbausituation an und sind durch die Verstellmöglichkeit der Spanntiefe universell einsetzbar. Je nach Ausführung unterscheidet sich die Klauenform.

## EINSATZBEREICH

Zum zentrischen Abziehen von großen Lagern, Zahnrädern und Scheiben in allen gängigen Größen für Handwerk, Werkstatt und Industrie.

## BENEFIT

- Verstellbare Abziehschenkel zur individuellen Anpassung der Spanntiefe
- Oszillierende Abziehschenkel bieten vielfältige Einstellungsmöglichkeiten
- Abziehschenkel mit unterschiedlicher Klauenform für ein flexibles Arbeiten
- Klauenende mit Schlitz bietet Halt für Schraube zur zusätzlichen Unterstützung beim Abziehen
- Sicheres Aufsetzen der Spindel durch drehbare Spindelspitze sowohl auf glatten Oberflächen als auch bei Zentrierungen (Switch Technology)
- Abrutschsicherung am Spindelkopf für sicheres Arbeiten mit Schraubenschlüssel
- Spindelauslauf zum Schutz des Gewindes

## BEDIENUNG

- Abziehschenkel von außen an das abzuziehende Teil ansetzen
- Klauen unter das Bauteil schwenken
- Spindel zur Fixierung manuell auf Druck ziehen
- Sechskant am Spindelkopf mit einer Ratsche oder einem Ringmaulschlüssel in Bewegung setzen, bis das Bauteil gelöst ist

## ANWENDUNGSBILD



## STAMMDATEN

| | |
|---|---|
| GTIN [GTIN] | 4021176029073 |
| Ursprungsland | DE |
| Material | Werkzeugstahl |
| Baureihe | 205 |
| Gewicht Brutto [kg] | 8,545 kg |
| Verpackungsinhalt | 1 Stück |
| Verpackungsgesetz | PAPPE PAP 21 |
| Weltweite Vertriebsfähigkeit gegeben | Ja (REACH, RoHS, POP, PROP65, TSCA) |

## ERSATZTEILE

- 201-3-T_Traverse
- 205-3-540-P_2 Abziehschenkeln mit verstellbarer Spanntiefe (Paar)
- 626400_Mechanische Druckspindel | 1,66 kg

# 2-armiger Laschenabzieher mit osz., höhenverstellbaren Abziehschenkeln, bis 500 mm Spannweite, 540 mm Spanntiefe

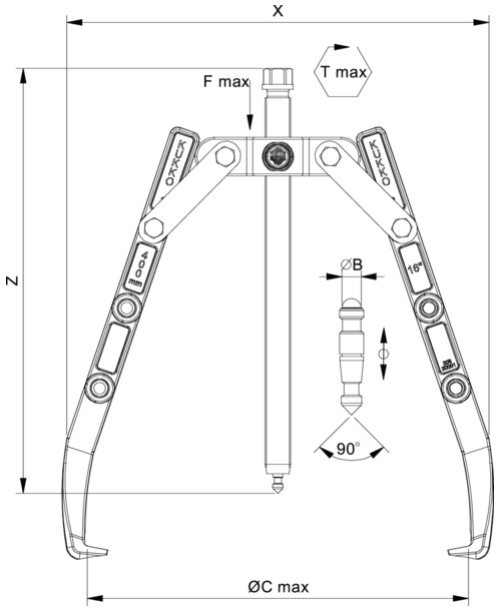


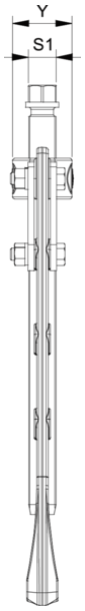


| Abkürzung | Attribut | Wert |
|---|---|---|
| X | Gesamtbreite [mm] | 572 mm |
| Y | Gesamttiefe [mm] | 58 mm |
| Z | Höhe [mm] | 430 mm |
| A | Spanntiefe Aussenabziehen [mm] | 540 mm |
| S1 | Schlüsselweite Betätigungssechskant [mm] | 27 mm |
| Cmin | Spannweite Aussenabziehen (min.) [mm] | 0 mm |
| Cmax | Spannweite Aussenabziehen (max.) [mm] | 500 mm |
| K | Hakenfußstärke an der Spitze (Klauenstärke K) [mm] | 4,5 mm |
| J | Hakenfußbreite (Klauenbreite J) [mm] | 30 mm |
| O | Hakenfußtiefe nutzbar (Klauentiefe nutzbar O) [mm] | 22 mm |
| H | Hakenfußtiefe gesamt (Klauentiefe gesamt H) [mm] | 58 mm |
| L | Klauenstärke gesamt (L+1mm) (Klauenabstand zur Grundfläche) [mm] | 19 mm |
| Tmax | max. Drehmoment [Nm] | 320 Nm |
| Fmax | max. Zugkraft [t] | 12 t |
| Fmax | max. Zugkraft [kN] | 120 kN |


| Abkürzung | Attribut | Wert |
|---|---|---|
| X | Gesamtbreite [mm] | 572 mm |
| Y | Gesamttiefe [mm] | 58 mm |
| Z | Höhe [mm] | 430 mm |
| A | Spanntiefe Aussenabziehen [mm] | 540 mm |
| S1 | Schlüsselweite Betätigungssechskant [mm] | 27 mm |
| Cmin | Spannweite Aussenabziehen (min.) [mm] | 0 mm |
| Cmax | Spannweite Aussenabziehen (max.) [mm] | 500 mm |
| K | Hakenfußstärke an der Spitze (Klauenstärke K) [mm] | 4,5 mm |
| J | Hakenfußbreite (Klauenbreite J) [mm] | 30 mm |
| O | Hakenfußtiefe nutzbar (Klauentiefe nutzbar O) [mm] | 22 mm |
| H | Hakenfußtiefe gesamt (Klauentiefe gesamt H) [mm] | 58 mm |
| L | Klauenstärke gesamt (L+1mm) (Klauenabstand zur Grundfläche) [mm] | 19 mm |
| Tmax | max. Drehmoment [Nm] | 320 Nm |
| Fmax | max. Zugkraft [t] | 12 t |
| Fmax | max. Zugkraft [kN] | 120 kN |


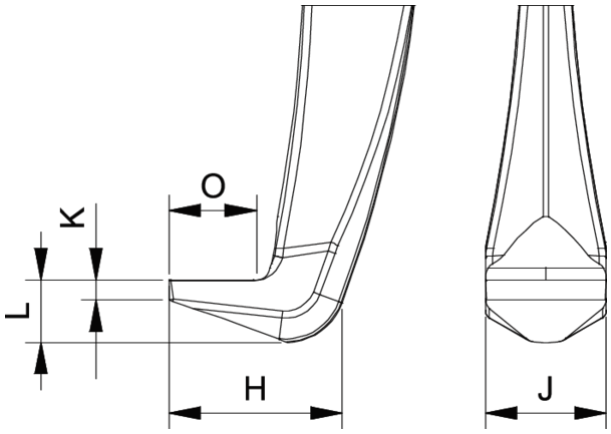


| Abkürzung | Attribut | Wert |
|---|---|---|
| X | Gesamtbreite [mm] | 572 mm |
| Y | Gesamttiefe [mm] | 58 mm |
| Z | Höhe [mm] | 430 mm |
| A | Spanntiefe Aussenabziehen [mm] | 540 mm |
| S1 | Schlüsselweite Betätigungssechskant [mm] | 27 mm |

| | | |
|---|---|---|
| Cmin | Spannweite Aussenabziehen (min.) [mm] | 0 mm |
| Cmax | Spannweite Aussenabziehen (max.) [mm] | 500 mm |
| K | Hakenfußstärke an der Spitze (Klauenstärke K) [mm] | 4,5 mm |
| J | Hakenfußbreite (Klauenbreite J) [mm] | 30 mm |
| O | Hakenfußtiefe nutzbar (Klauentiefe nutzbar O) [mm] | 22 mm |
| H | Hakenfußtiefe gesamt (Klauentiefe gesamt H) [mm] | 58 mm |
| L | Klauenstärke gesamt (L+1mm) (Klauenabstand zur Grundfläche) [mm] | 19 mm |
| Tmax | max. Drehmoment [Nm] | 320 Nm |
| Fmax | max. Zugkraft [t] | 12 t |
| Fmax | max. Zugkraft [kN] | 120 kN |

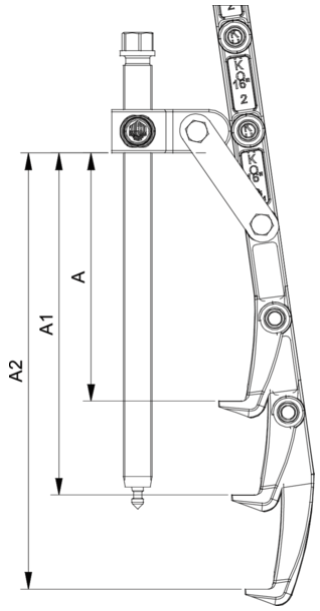


| Abkürzung | Attribut | Wert |
|---|---|---|
| X | Gesamtbreite [mm] | 572 mm |
| Y | Gesamttiefe [mm] | 58 mm |
| Z | Höhe [mm] | 430 mm |
| A | Spanntiefe Aussenabziehen [mm] | 540 mm |
| S1 | Schlüsselweite Betätigungssechskant [mm] | 27 mm |
| Cmin | Spannweite Aussenabziehen (min.) [mm] | 0 mm |
| Cmax | Spannweite Aussenabziehen (max.) [mm] | 500 mm |
| K | Hakenfußstärke an der Spitze (Klauenstärke K) [mm] | 4,5 mm |
| J | Hakenfußbreite (Klauenbreite J) [mm] | 30 mm |
| O | Hakenfußtiefe nutzbar (Klauentiefe nutzbar O) [mm] | 22 mm |
| H | Hakenfußtiefe gesamt (Klauentiefe gesamt H) [mm] | 58 mm |
| L | Klauenstärke gesamt (L+1mm) (Klauenabstand zur Grundfläche) [mm] | 19 mm |
| Tmax | max. Drehmoment [Nm] | 320 Nm |
| Fmax | max. Zugkraft [t] | 12 t |
| Fmax | max. Zugkraft [kN] | 120 kN |