GRUPPO AUTOCENTRANTE 10-26”
TURNTABLE GROUP 10-26”

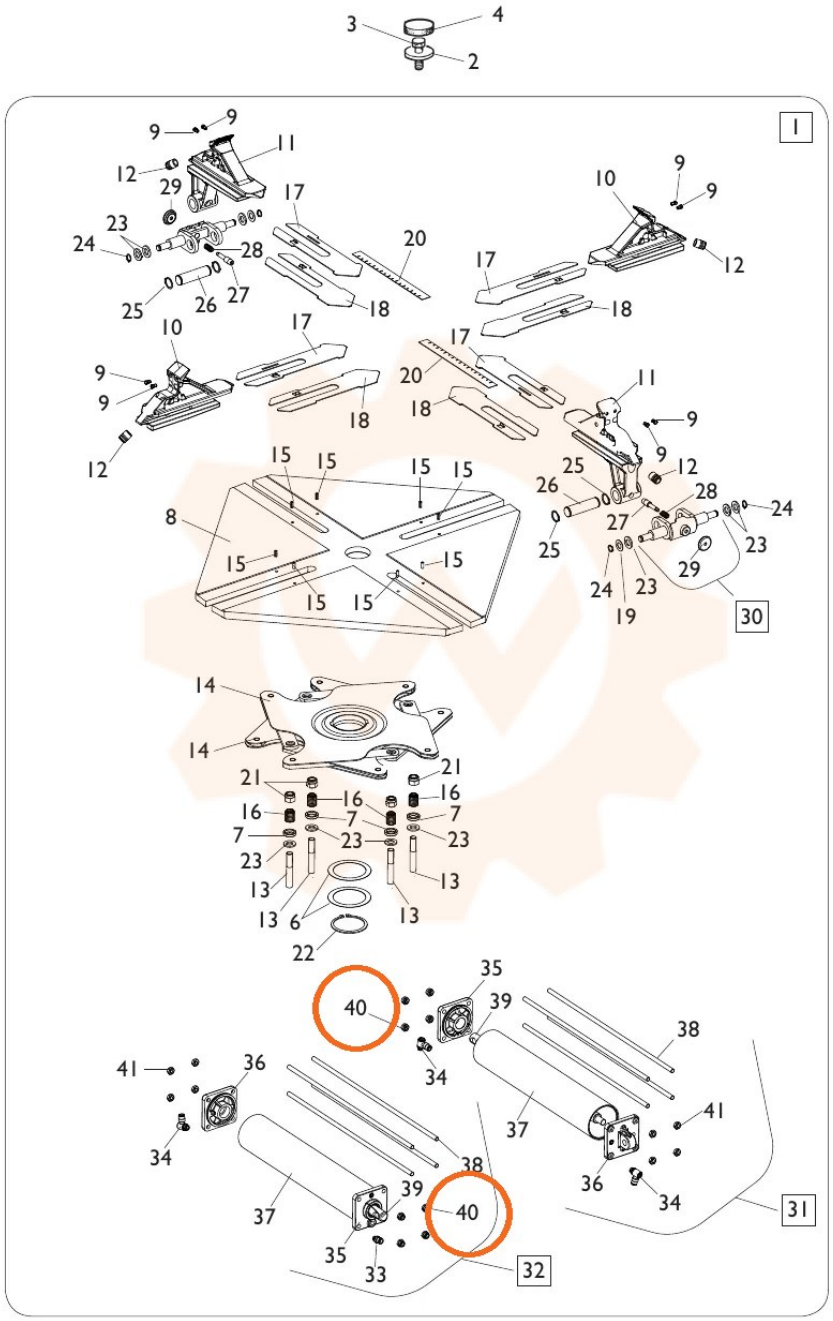

TORNA AL COMPLESSIVO
RETURNS TO OVERALL