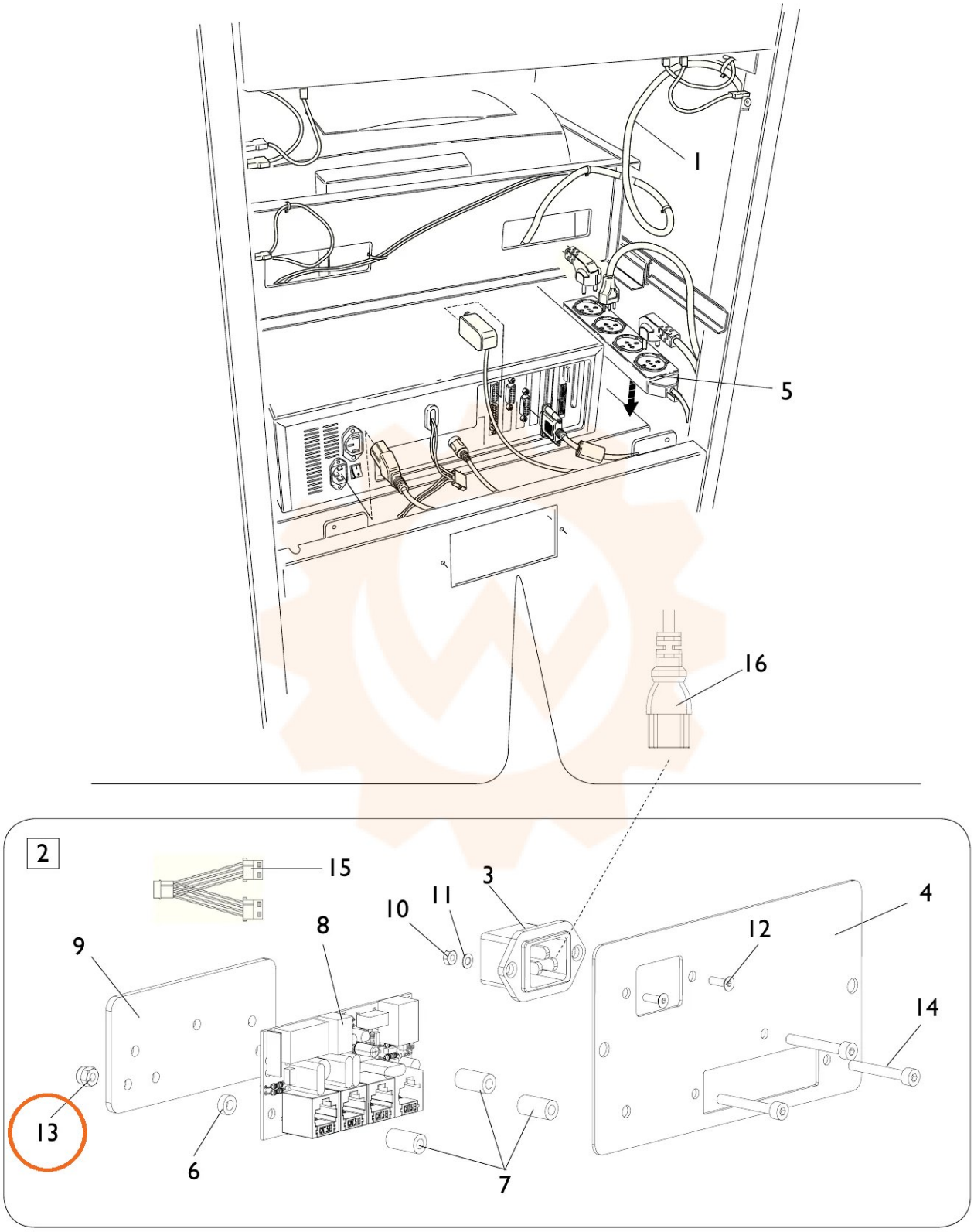
1
5
16
2
15
3
10
11
8
9
4
12
14
13
6
7