17-0 Trennvorrichtung mit Schnellspanndruckspindel, Trenndurchmesser 8 mm - 60 mm, 21 mm nutzbarer Schneidentiefe



BESCHREIBUNG

Die Trennvorrichtungen der Baureihe 17 werden gemeinsam mit den Abziehvorrichtungen der Baureihe 18 zum Abziehen von Kugellagern, Rollenlagern, Innenringen und anderen plan aufliegenden Teilen in Handwerk, Industrie und Werkstatt genutzt, wenn für Abzugshaken nicht ausreichend Platz vorhanden ist. Der Trenn-Abzieh-Prozess ist dazu in der Lage, jene Teile zunächst schonend zu trennen, bevor sie von außen abgezogen werden können. Im Vergleich zur Baureihe 15 ist die Baureihe 17 besonders handlich, weil die Trennbacken durch eine Druckspindel schnell und zentrisch gespannt werden.

EINSATZBEREICH

Zum Abziehen von Kugellagern, Rollenlagern, Innenringen und anderen plan aufliegenden Teilen in Handwerk, Industrie und Werkstatt.

BENEFIT

- Eine einfache und sichere Handhabung wird durch die Schnellspanndruckspindel ermöglicht
- Die scharfen Schneiden ermöglichen ein Abziehen, wo andere Abzieharten unanwendbar sind
- Durch die Verschraubung von Trenn- und Abziehvorrichtung wird die höchste Stabilität beim Abziehen gewährleistet
- Schraubt man die Trennbacken andersherum in die Anziehvorrichtung wird die Auflagefläche vergrößert und schonender abgezogen

BEDIENUNG

- Die scharfen Schneiden der Trennvorrichtung hinter das Teil pressen
- Trennbacken durch Betätigung der Druckspindel spannen und darauf achten, dass die Trennmesser bis zum Anschlag unter dem abzuziehenden Teil sitzen
- Zugbolzen der Abziehvorrichtung bis zum Anschlag in die Gewindelöcher der Trennvorrichtung schrauben
- Trennvorrichtung festhalten und das betreffende Teil durch Anziehen der Spannmutter sicher und sorgfältig abziehen

STAMMDATEN

GTIN [GTIN]	4021176008108
Ursprungsland	DE
Material	Werkzeugstahl
Baureihe	17
Gewicht Brutto [kg]	0,95 kg
Verpackungsinhalt	1 Stück
Verpackungsgesetz	Rezykkat rHDPE 61
Weltweite Vertriebsfähigkeit gegeben	Ja (REACH, RoHS, POP, PROP65, TSCA)

PASSEND ZU

- 18-0_Abziehvorrichtung

ERSATZTEILE

- 017140_Seitenbolzen mit Mutter
- 17-0-06_Druckspindel
- 17-0-T_Traverse

ANWENDUNGSBILD



DETAILBILD



Trennvorrichtung mit Schnellspanndruckspindel, Trenndurchmesser 8 mm - 60 mm, 21 mm nutzbarer Schneidentiefe

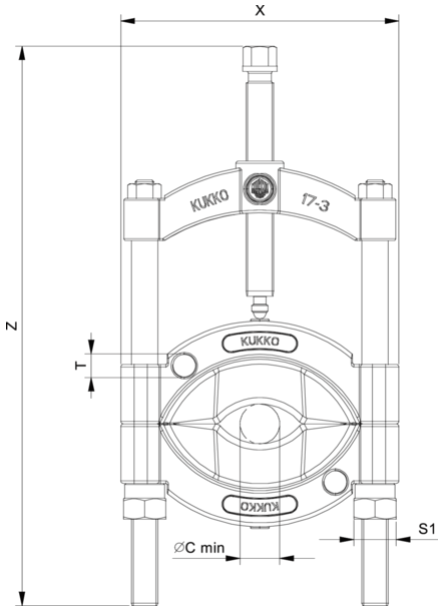

Abkürzung	Attribut	Wert
X	Gesamtbreite [mm]	100 mm
Y	Gesamttiefe [mm]	19,5 mm
Z	Höhe [mm]	205 mm
S1	Schlüsselweite Betätigungssechskant [mm]	17 mm
Cmin	Trenndurchmesser (min.) [mm]	8 mm
Cmax	Trenndurchmesser (max.) [mm]	60 mm
K	Schneidenstärke an der Spitze [mm]	0,3 mm
O	Schneidentiefe nutzbar [mm]	21 mm
H	Schneidenhöhe gesamt [mm]	39,5 mm
L	Schneidenstärke hinten [mm]	5,5 mm
T1	Aufnahmegewinde für Zugbolzen [Nennmaß]	M10

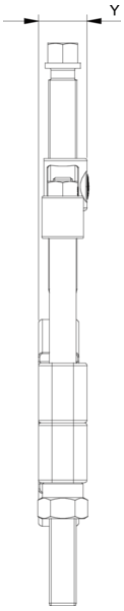

Abkürzung	Attribut	Wert
X	Gesamtbreite [mm]	100 mm
Y	Gesamttiefe [mm]	19,5 mm
Z	Höhe [mm]	205 mm
S1	Schlüsselweite Betätigungssechskant [mm]	17 mm
Cmin	Trenndurchmesser (min.) [mm]	8 mm
Cmax	Trenndurchmesser (max.) [mm]	60 mm
K	Schneidenstärke an der Spitze [mm]	0,3 mm
O	Schneidentiefe nutzbar [mm]	21 mm
H	Schneidenhöhe gesamt [mm]	39,5 mm
L	Schneidenstärke hinten [mm]	5,5 mm
T1	Aufnahmegewinde für Zugbolzen [Nennmaß]	M10

A-A

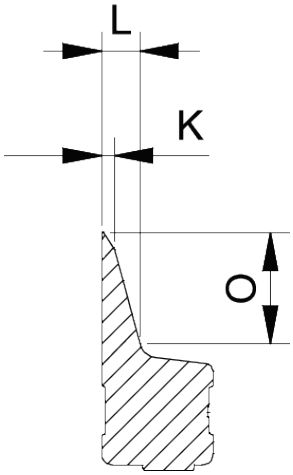

Abkürzung	Attribut	Wert
X	Gesamtbreite [mm]	100 mm
Y	Gesamttiefe [mm]	19,5 mm

Z	Höhe [mm]	205 mm
S1	Schlüsselweite Betätigungssechskant [mm]	17 mm
Cmin	Trenndurchmesser (min.) [mm]	8 mm
Cmax	Trenndurchmesser (max.) [mm]	60 mm
K	Schneidenstärke an der Spitze [mm]	0,3 mm
O	Schneidentiefe nutzbar [mm]	21 mm
H	Schneidenhöhe gesamt [mm]	39,5 mm
L	Schneidenstärke hinten [mm]	5,5 mm
T1	Aufnahmegewinde für Zugbolzen [Nennmaß]	M10