Pen D. 20 L. 105 mm | Mondolfo Ferro 4-119104

Mondolfo Ferro Aquila Tornado · 2025 · Overzichtstekening · positie 31

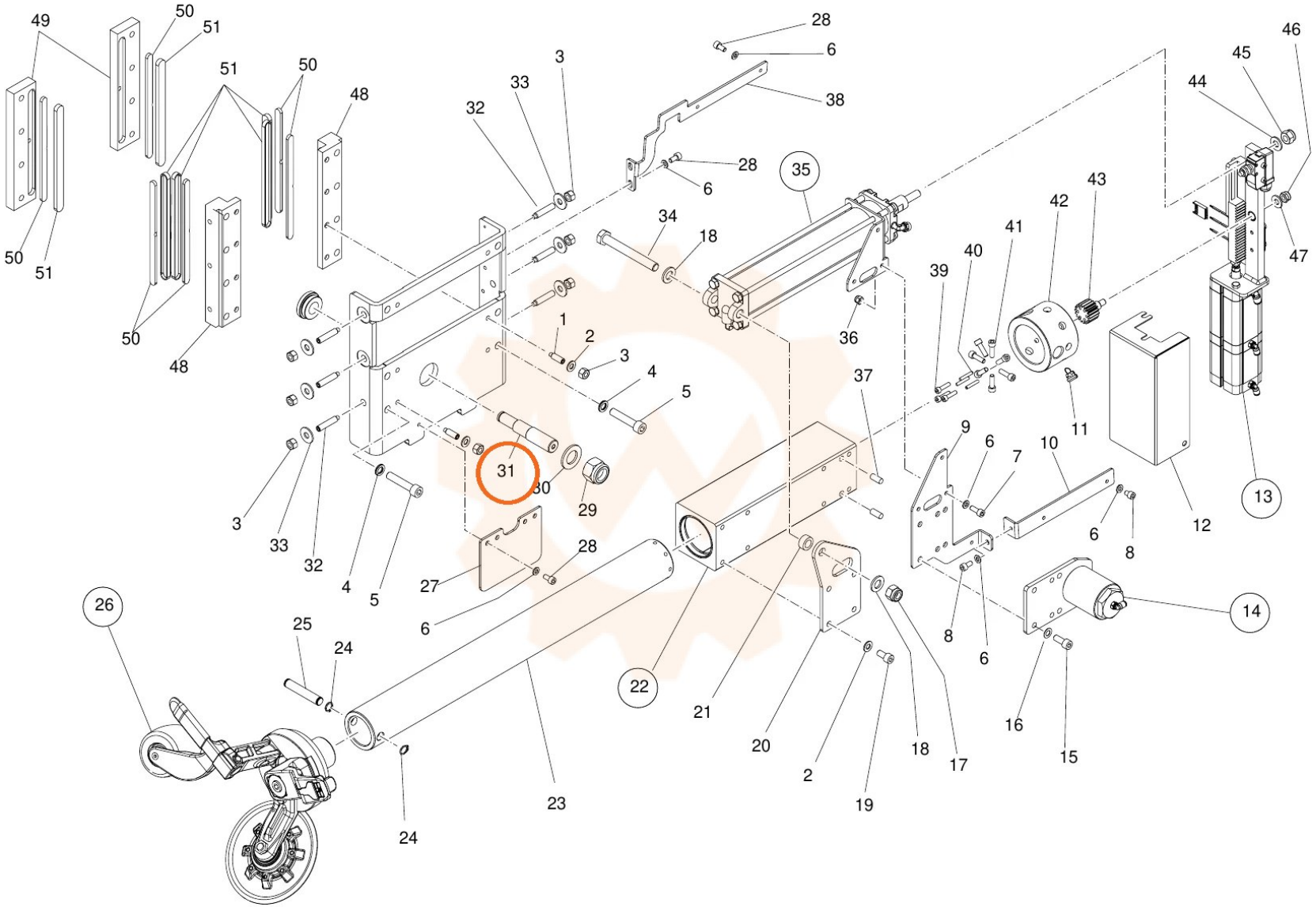
49
50
51
51
50
48
32
33
3
28
6
38
28
6
35
34
18
36
39
40
41
42
43
44
45
46
47
50
51
50
48
1
2
3
4
5
37
11
9
6
7
10
12
13
31
30
29
3
33
32
4
5
27
28
6
6
8
8
6
14
26
25
24
22
21
20
2
19
18
17
16
15
23
24