Bus | Mondolfo Ferro 433637A

Mondolfo Ferro MT3700 · 2009 · Tekening 7 · positie 512

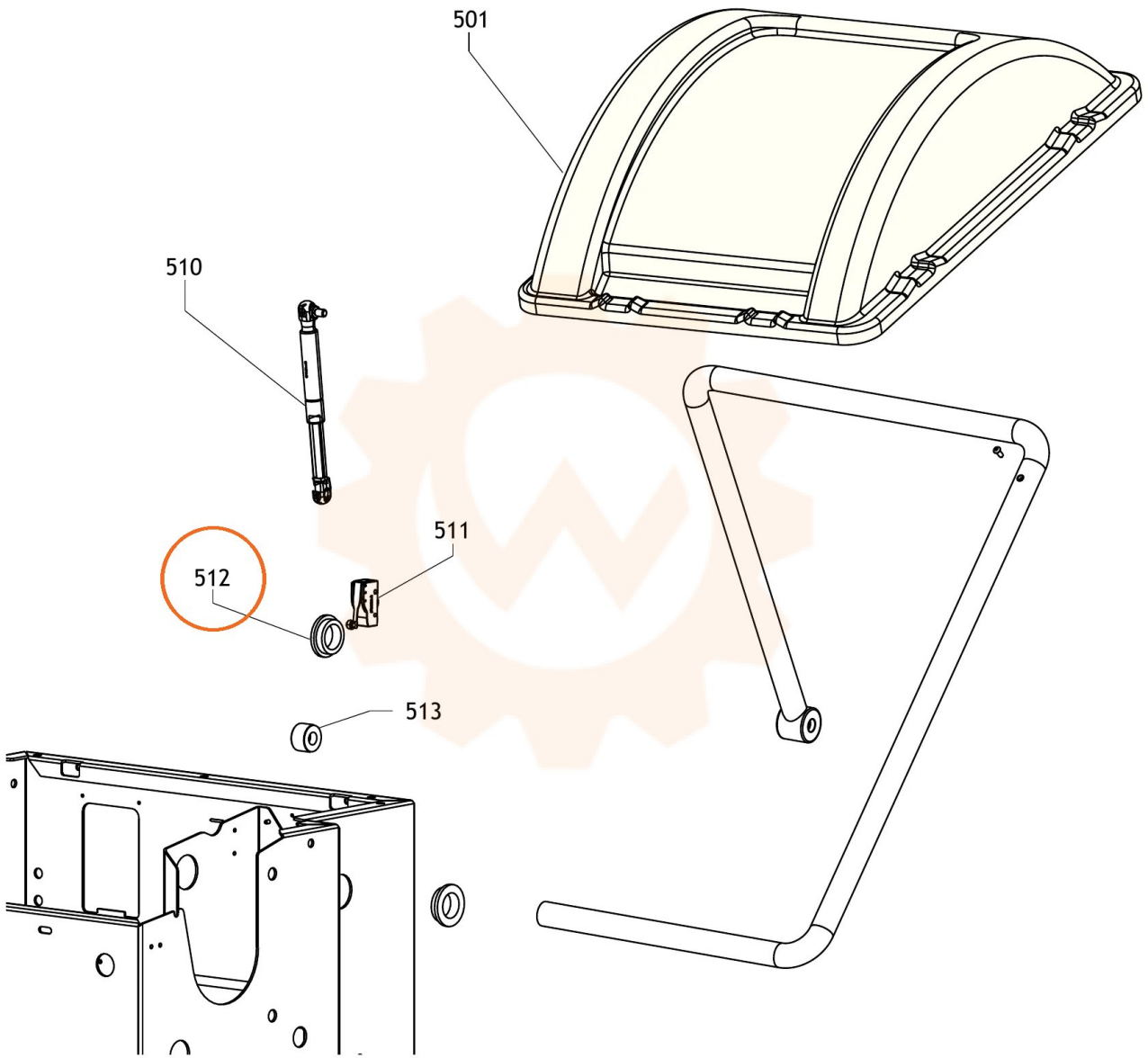
501
510
511
512
513