Stekker | Mondolfo Ferro 3-00589

Mondolfo Ferro Nitronic 1,5 - 20 - 3 · 2009 · Tekening 2 · positie 15 (12 keer op deze tekening)

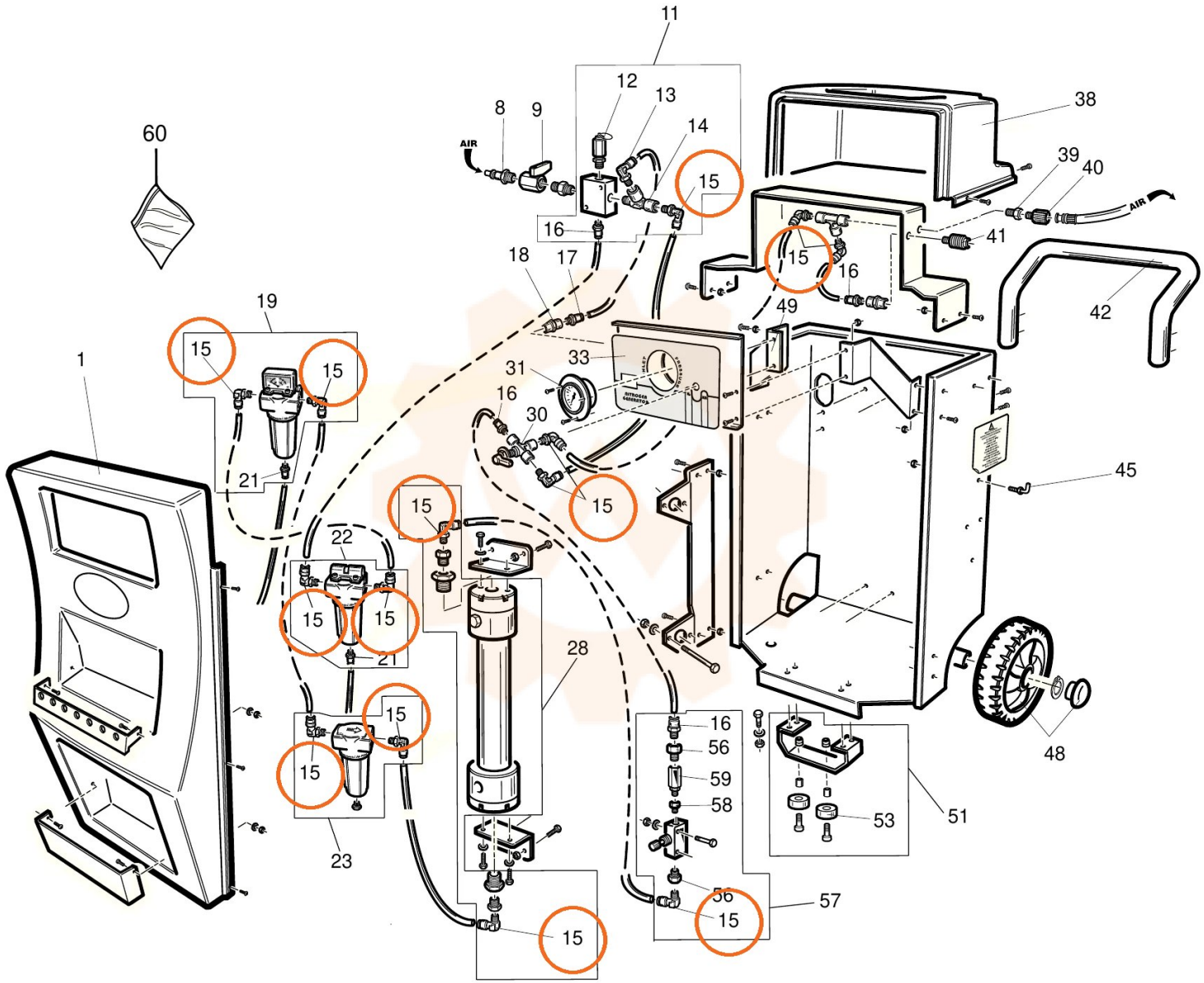
60
11
12
13
14
8
9
AIR
15
16
18
17
19
1
21
22
23
28
31
33
30
49
38
39
40
41
42
45
48
51
53
56
59
58
57