GRUPPO DISPLAY
DISPLAY GROUP

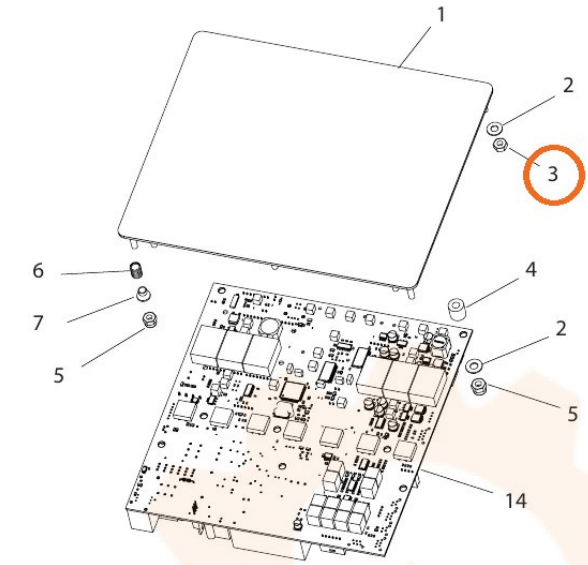

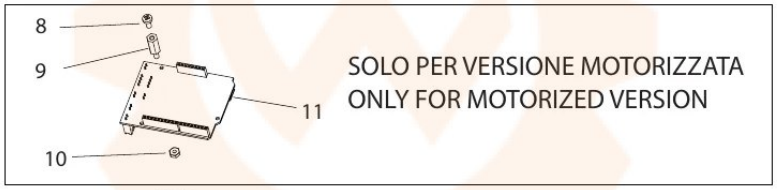

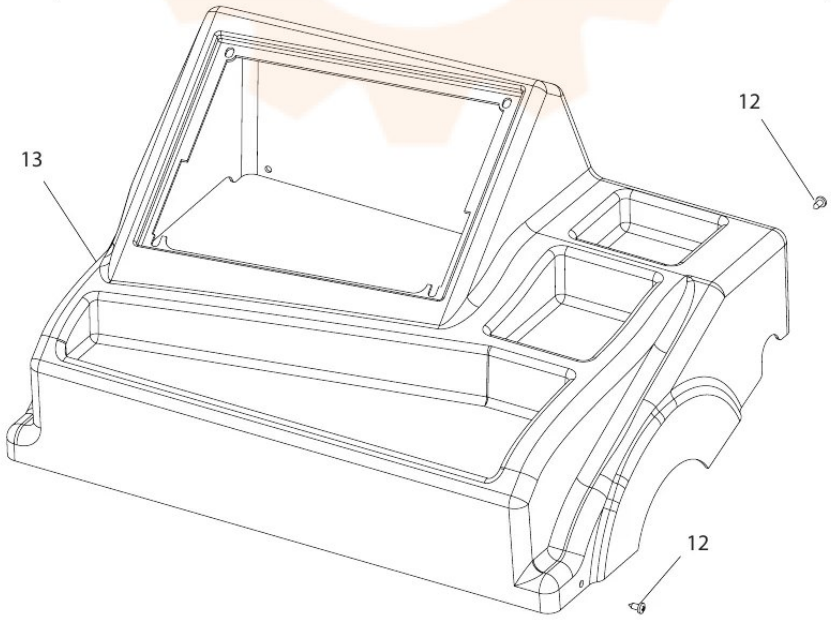

TORNA AL COMPLESSIVO
RETURNS TO OVERALL