Relais | Mondolfo Ferro 4-105427

Mondolfo Ferro Trigon 4 Evolution · 2008 · Tekening 31 · positie 304

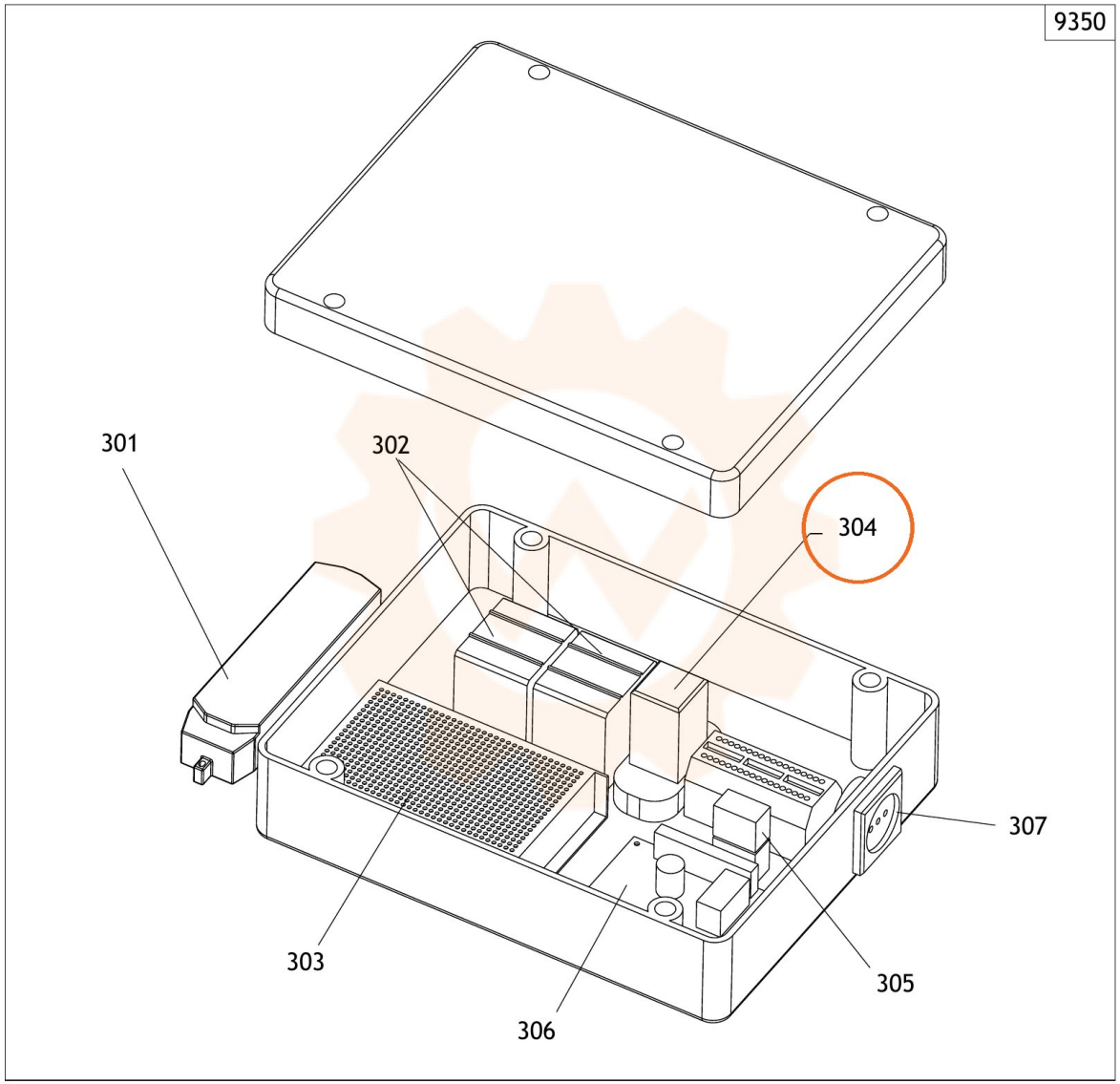
9350
301
302
304
307
303
305
306